Model Number:
(found on product box)

PORTABLE BASKETBALL SYSTEM

Owner's Manual

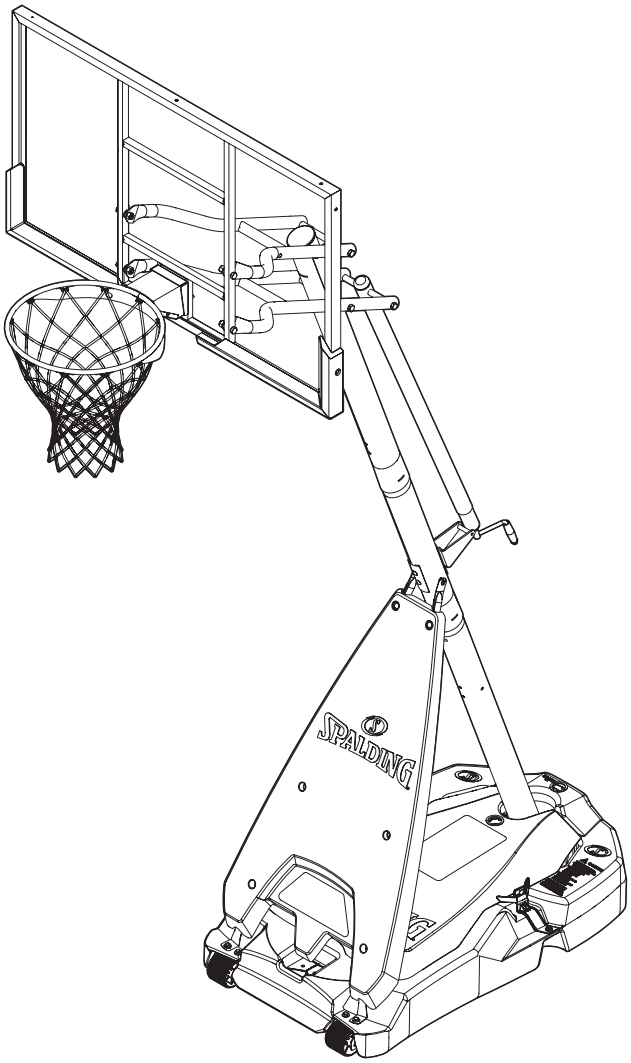

Toll-Free Customer Service Number

U.S.:	1-800-558-5234
Canada:	1-800-284-8339
Europe:	+353 51 379777
Australia:	1300 367 582

www.spalding.com

⚠ WARNING ⚠

READ AND UNDERSTAND THE OPERATOR'S MANUAL BEFORE USING THIS UNIT.
FAILURE TO FOLLOW THE OPERATING INSTRUCTIONS COULD RESULT IN INJURY OR DAMAGE TO PROPERTY.

03/22 ID# M7U6121

Contents

Contents 2
Before You Begin 2
Contact 2
Warranty 3
Safety Information 3
Test-Fit Close Tolerance Bolts 4
Package Contents 4
Tools & Materials for Assembly 10
Assembly Overview 11
Assemble the Base 12
Elevator Assembly 18
Assemble the Upper Elevator 21
Assemble the Goal 25
Fill The Assembled Unit For Use 31
Operation 35
Parts List 36

STOP!

Questions or Missing Parts?

DON'T go back to store!

Call TOLL-FREE Customer Service Number listed on the front page!

STOP!

Before You Begin

READ AND UNDERSTAND THE OPERATOR'S MANUAL BEFORE USING THIS UNIT.

- Remove **ALL** contents from boxes.
- Be sure to check **INSIDE** pole sections; hardware and additional parts are packed inside.
- This manual, accompanied by a sales receipt, should be saved and kept on hand as a convenient reference, as it contains important information about your model.

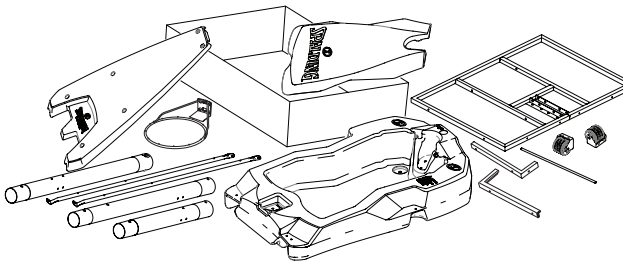

⚠ WARNING ⚠

FAILURE TO FOLLOW OPERATING INSTRUCTIONS COULD RESULT IN INJURY OR PROPERTY DAMAGE.

Contact

Questions or missing parts? Do **NOT** go back to the store!

Email:	warrantyservice@custserv.fotlinc.com
Customer Service Toll-Free Number:	1-800-558-5234
Mailing Address:	Spalding PO Box 90015 Bowling Green, KY 42102

Warranty

For the very latest Basketball System Warranty information, please visit **www.Spalding.com** or call Spalding Customer Service at **1-800-558-5234**.

Safety Information

⚠ WARNING ⚠

FAILURE TO FOLLOW THESE SAFETY INSTRUCTIONS MAY RESULT IN SERIOUS INJURY OR PROPERTY DAMAGE AND WILL VOID THE WARRANTY.

Owner must ensure all players know and follow these rules for safe operation of the system.

To ensure safety, do not attempt to assemble this system without following the instructions carefully. Check the entire box and inside all of the packing material for parts and/or additional instruction material. **Before beginning assembly, read the instructions and identify parts using the hardware identifier and parts list in this document.** Proper and complete assembly, use, and supervision are essential for proper operation and to reduce the risk of accident or injury. A high probability of serious injury exists if this system is not installed, maintained, and operated properly.

- If using a ladder during assembly, use extreme caution.
- Check the base regularly for leakage. Slow leaks could cause the system to tip over unexpectedly.
- Seat the pole sections properly (if applicable). Failure to do so could allow the pole sections to separate during play and/or during transport of the system.
- Climate, corrosion, or misuse could result in system failure.
- If technical assistance is required, contact Customer Service.
- Minimum operational height is 6'-6" (1.98 m) to the bottom of backboard.

Most injuries are caused by misuse and/or not following instructions.

Use caution when using this unit.

⚠ NOTICE ⚠

- **Adult assembly required.**
- Dispose of **ALL** packaging materials promptly.
- As with all products, periodically inspect for loose, small parts.
- Assembled unit **MUST** be filled with sand or water at **ALL** times.
- **ALL** basketball systems, including those used for DISPLAYS, **MUST** be assembled and installed according to instructions.
- Failure to follow instructions could result in **SERIOUS INJURY**.
- It is **NOT** acceptable to devise a makeshift support system.

NOTE

Backboard style will vary.

Test-Fit Close Tolerance Bolts

To ensure optimal playability of the backboard system, a close tolerance fit between the elevator components and hardware is required. Test-fit large bolts into large holes of elevator tubes, backboard brackets, and triangle plates. Carefully rock them in a circular motion to remove any excess paint from holes, if necessary.

NOTE
Not all items pictured are included with every model.

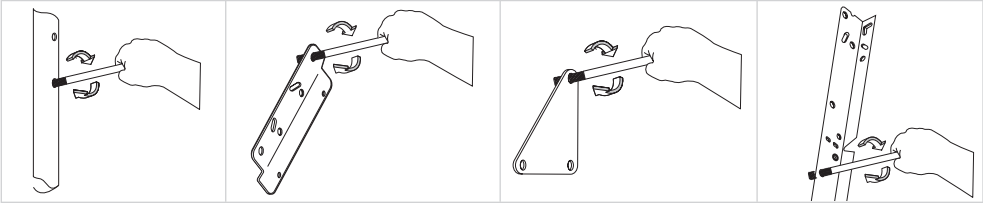

Package Contents

Check the contents of each kit and other parts to ensure that all components are present. Keep the kit hardware in the labeled bag as they will be used in different assembly steps.

See "Parts List" on page 36 for a complete list of replacement part numbers.

BASE ASSEMBLY

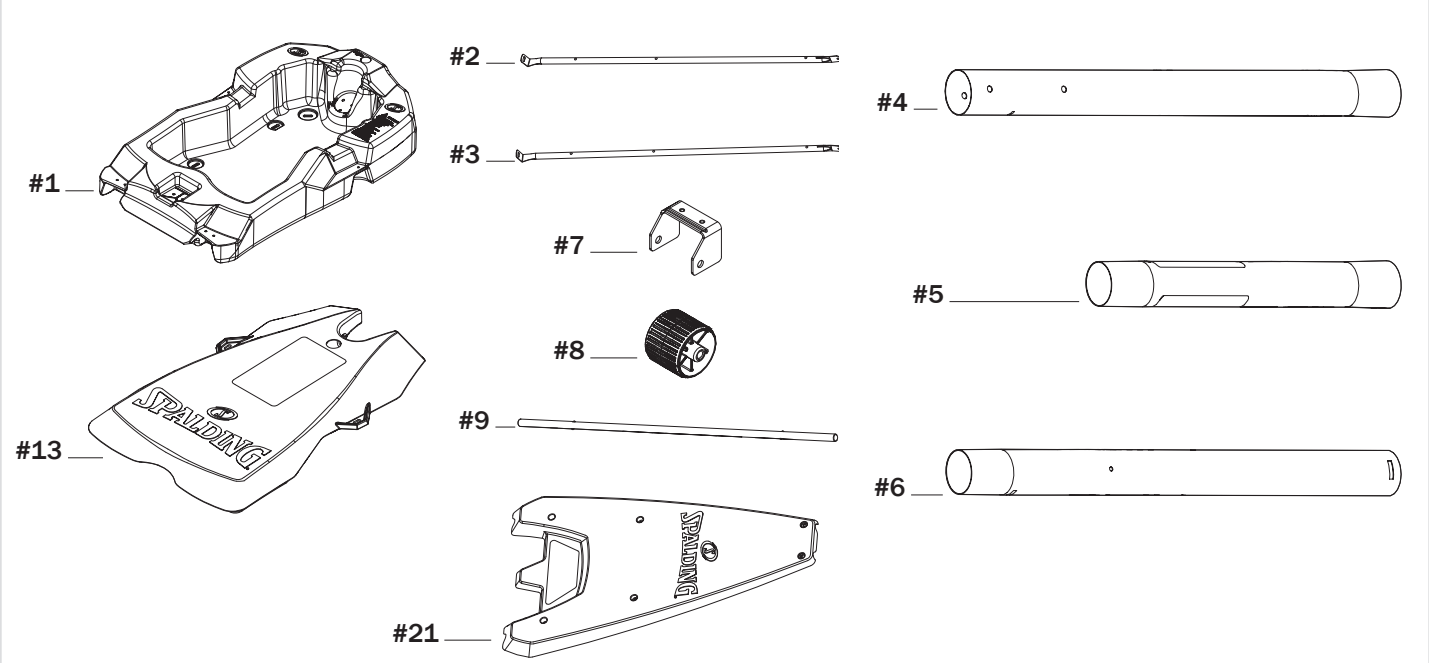

1	Base (x1)	2	Strut, Left, Pole to Base (x1)	3	Strut, Right, Pole to Base (x1)
4	Top Pole, Black (x1)	5	Middle Pole, Black (x1)	6	Bottom Pole, Black (x1)
7	Wheel Bracket, Steel (x2)	8	Wheel, 3.5", Plastic, Black (x2)	9	Rod, Axle (x1)
13	Cover, Sandbase (x1)	21	Front Cover (x1)		

KIT 1 – BASE ASSEMBLY – 210500

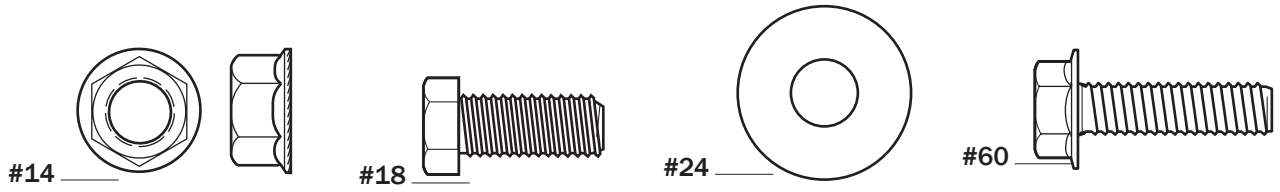

14	Hex Flange Nut 5/16-18 L (x2)	18	Bolt, Hex Head, 5/16-18 x 0.75 L (x2)	24	Washer, Flat, 5/16 (x6)
60	Bolt, Hex Flange 5/16-18 x 1 L (x2)				

KIT 2 – POLE TO BASE ASSEMBLY – 210501

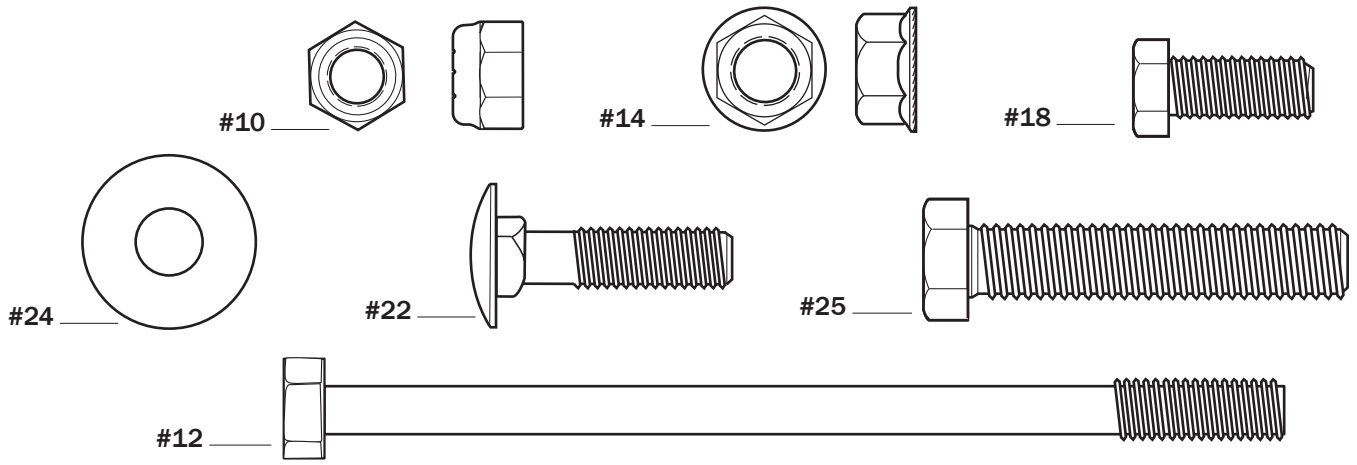

10	Nut, Ny-lock, 5/16-18 (x1)	12	Bolt, Hex Head, 5/16-18 x 5.0 L (x1)	14	Hex Flange Nut 5/16-18 (x6)
18	Bolt, Hex Head, 5/16-18 x 0.75 L (x2)	22	Bolt, Carriage, 5/16-18 x 1.50 L (x6)	24	Washer, Flat, 5/16 (x4)
25	Bolt, Hex Head, 3/8-16 x 2 L (x2)				

POLE TO BASE HARDWARE

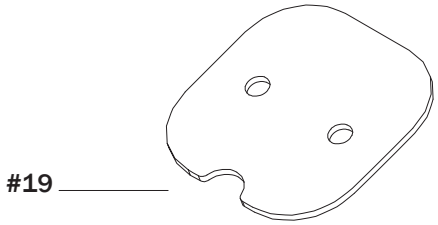

19	Plate, Bottom Pole Mounting (x1)

ELEVATOR ASSEMBLY

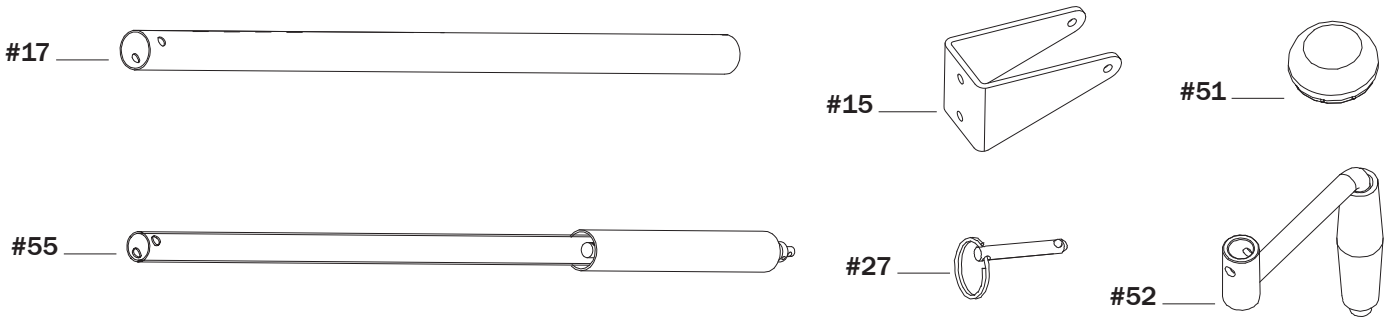

15	Bracket, Pole Mount (x1)	**27**	Pin, Handle (x1)	**17**	Sleeve, Screw Jack (x1)
51	Cap, Screw Jack (x1)	**52**	Handle, Screw-Jack (x1)	**55**	Screw Jack (x1)

KIT 3 – ELEVATOR TO POLE ASSEMBLY – 210502

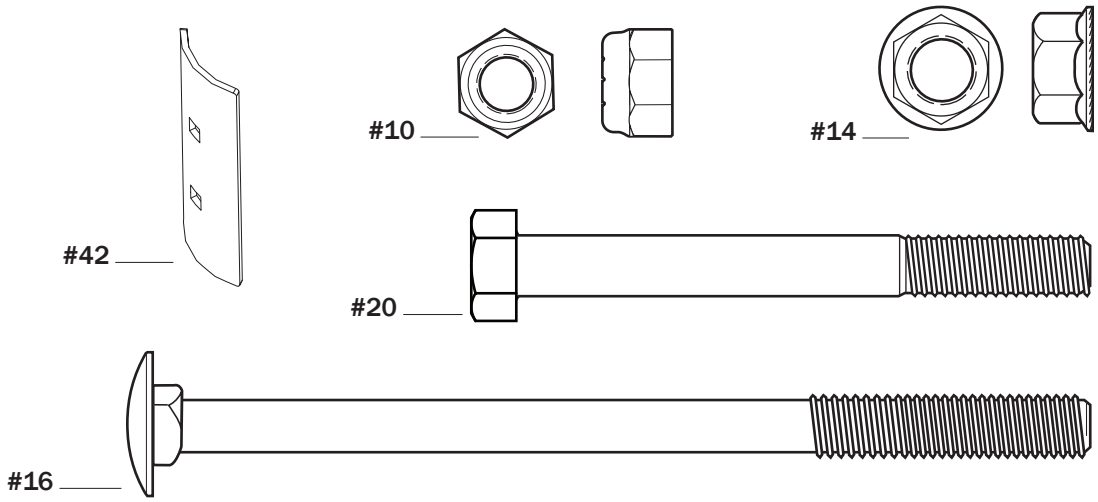

10	Nut, Ny-lock, 5/16-18 (x1)	**14**	Hex Flange Nut 5/16-18 (x2)	**16**	Carriage Bolt, 5/16-18 x 4.50 L (x2)
20	Bolt, Hex Head, 5/16-18 x 2.75 L (x1)	**42**	Reinforcement Bracket (x1)		

BACKBOARD ASSEMBLY

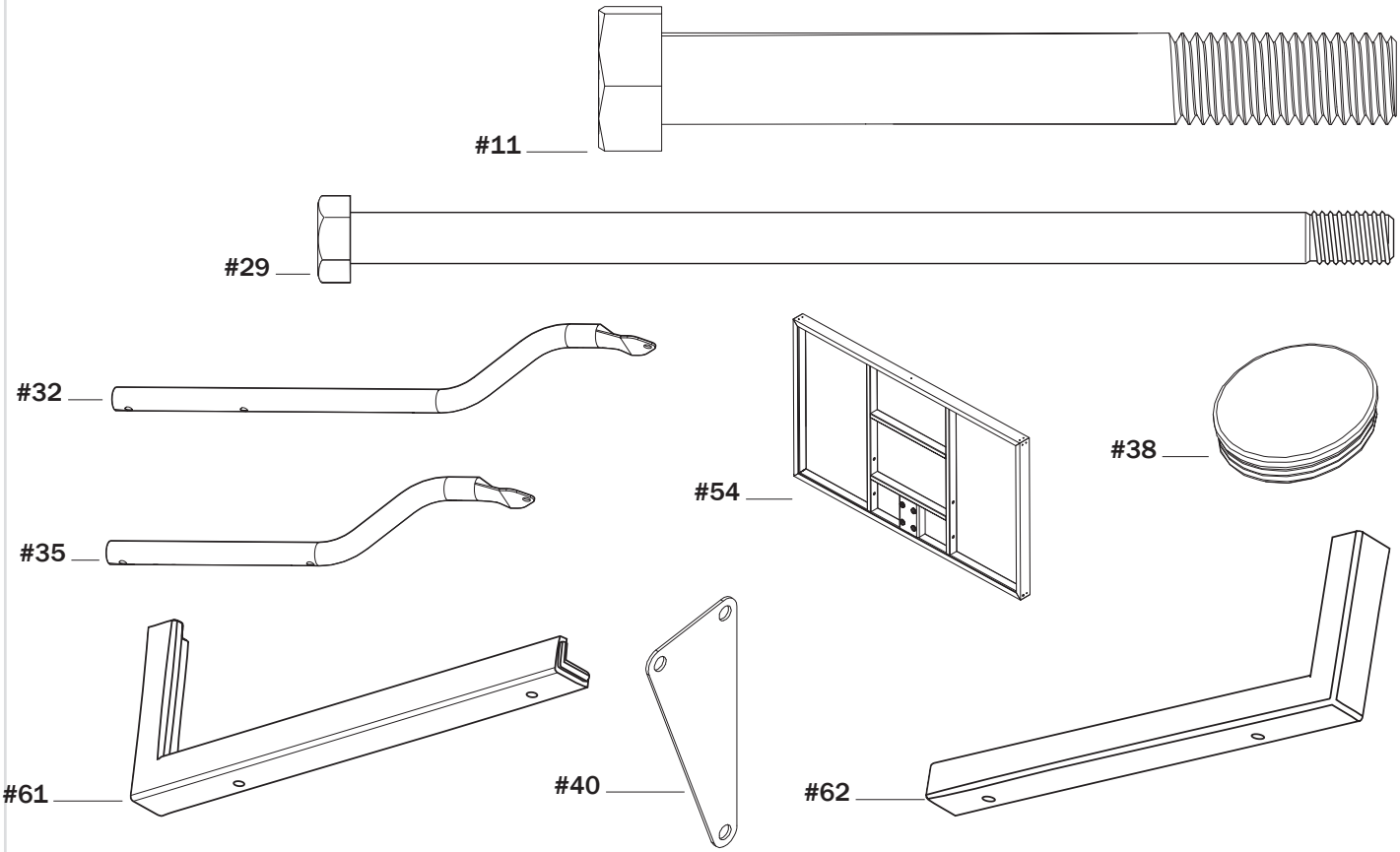

11	Bolt, Hex, 1/2-13 x 4 Long (x1)	**29**	Bolt, Hex Head, 1/2-13 x 10.25 L (x3)	**32**	Elevator Tube, Lower, Long (x2)
35	Elevator Tube, Upper, Short (x2)	**38**	Cap, Pole Top (x1)	**40**	Triangle Plates (x2)
54	Backboard (x1)	**61**	Board Pad, Left Section (x1)	**62**	Board Pad, Right Section (x1)

KIT 4 – BACKBOARD – 210503

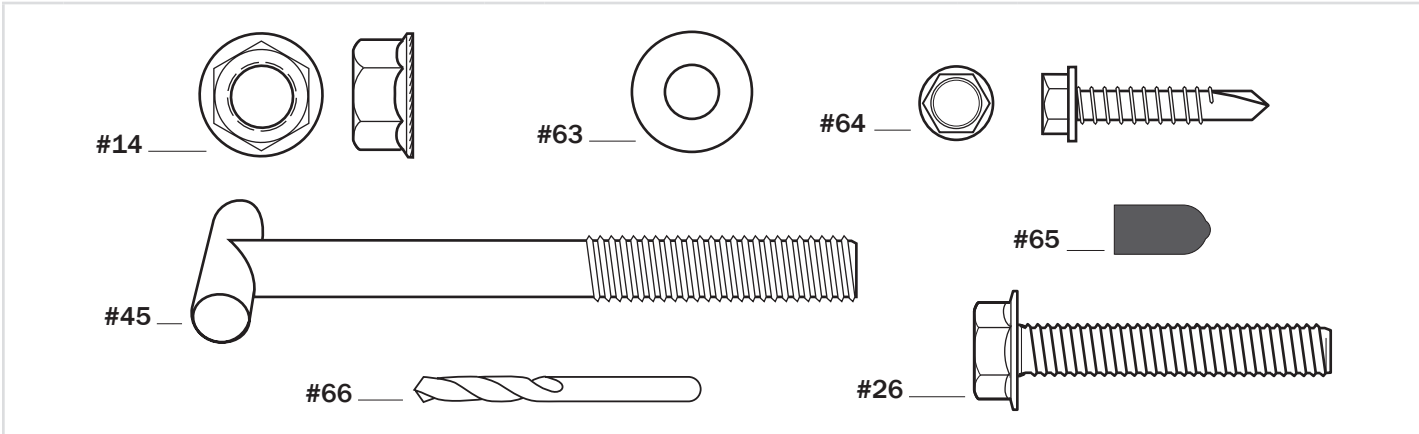

14	Hex Flange Nut 5/16-18 (x4)	**26**	Bolt, Hex-Flange, 5/16-18 x 1.625 L (x4)	**45**	Bolt, Tee, 3/8-16, 3.25 Long (x1)
63	Washer, Flat, 1/4 (x6)	**64**	Screw, 1/4 x 1.00” Long (x6)	**65**	Protector, Screw (x6)
66	Drill Bit, 11/64 (x1)				

KIT 5 – BACKBOARD – 210504

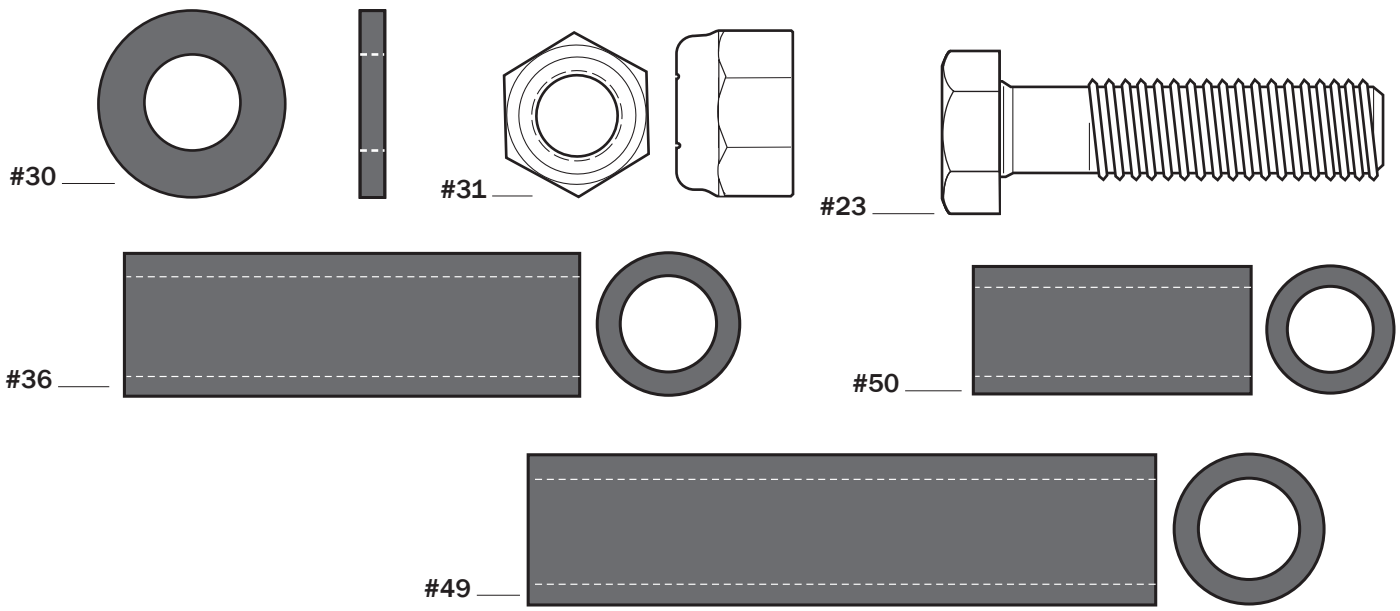

23	Bolt, Hex Head, 1/2-13 x 2 Long (x4)	**30**	Spacer, Plastic, 0.50 I.D. x 0.13 Long (x4)	**31**	Lock Nut, Hex 1/2-13 (x8)
36	Spacer, Plastic, 0.53 ID x 2.38 L (x2)	**49**	Spacer, 0.53 ID x 0.75 OD x 3.25 L (x1)	**50**	Spacer, 0.5 ID x 0.98 OD x 1.64 L (x4)

COVER ASSEMBLY

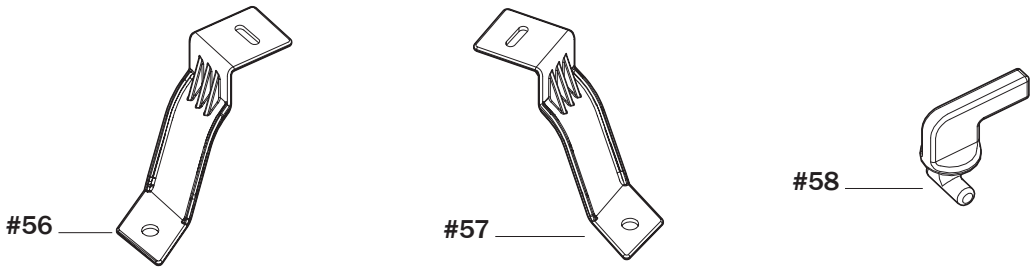

56	Bracket, Cover, Left (x1)	**57**	Bracket, Cover, Right (x1)	**58**	Twist Latch (x2)

GOAL ASSEMBLY

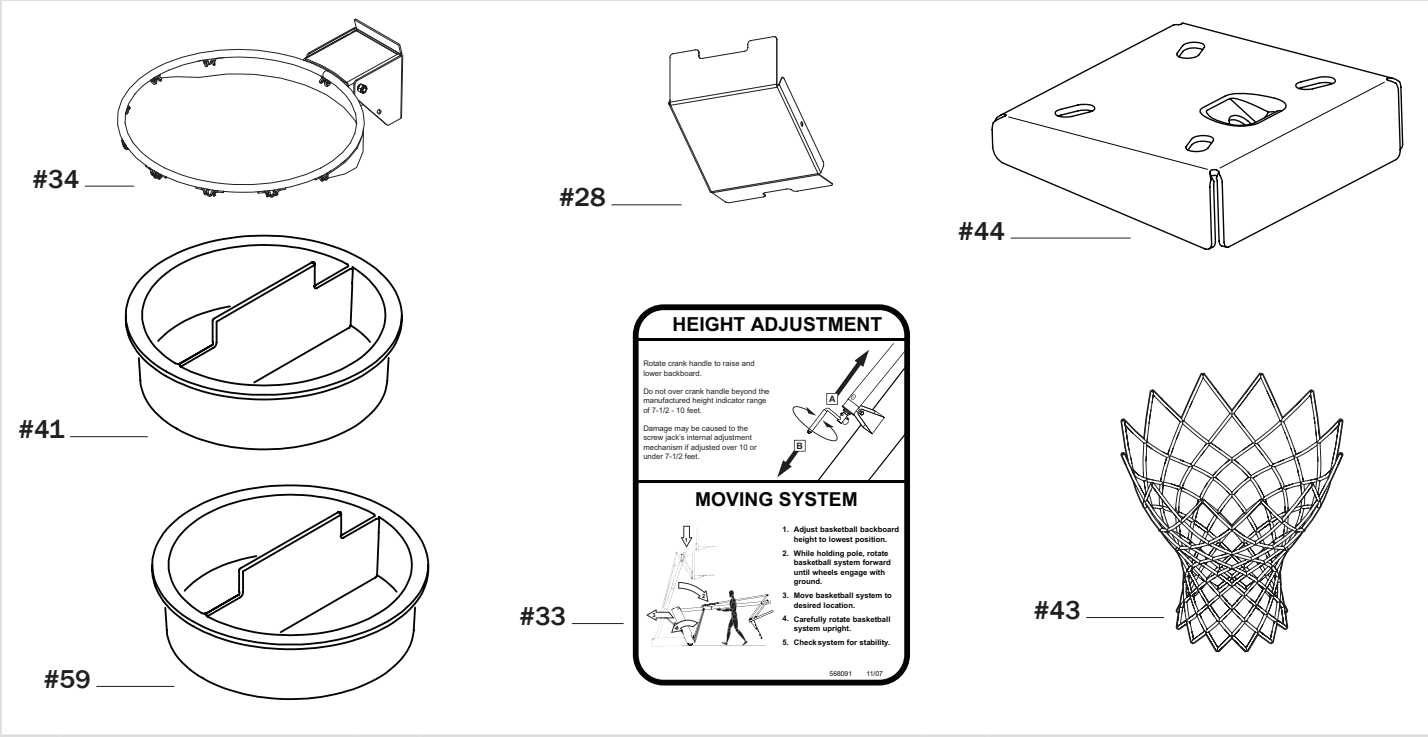

34	Rim (x1)	**28**	Cover Plate, Rim (x1)	**44**	Bracket, Slam Jam, Square, Black (x1)
41	Cap, for Base (x1)	**33**	Label, Height Adjustment and Moving (x1)	**43**	Net (x1)
59	Cap, for Cover (x1)				

KIT 6 – GOAL – 208877

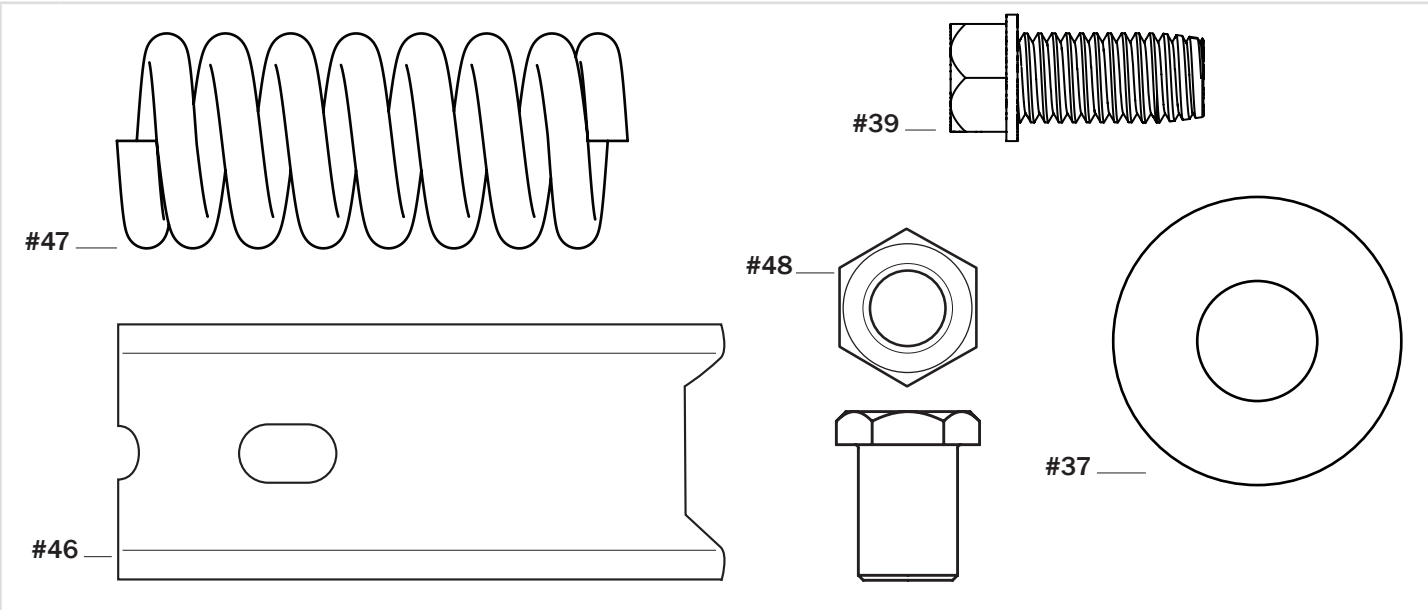

37	Washer, Flat, 0.625 I.D. x .1.5 O.D. (x1)	**39**	Screw, #10-0.394" Long (x2)	**46**	Bracket, Reinforcement, Slam Jam (x1)
47	Spring, Rim (x1)	**48**	Nut, Special, 3/8-16 (x1)		

Tools & Materials for Assembly

	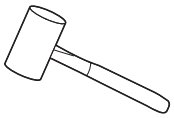		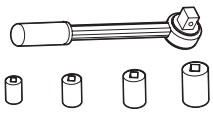		
2 Capable Adults	Mallet	Safety Glasses	Socket Wrench 1/2", 9/16", 3/4"	Socket Wrench Extension	Wrench 1/2", 9/16", 3/4"

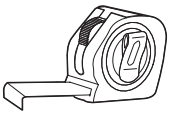		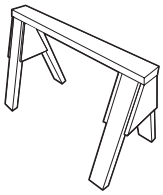	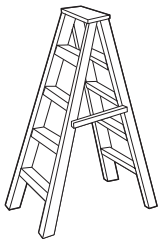	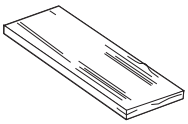	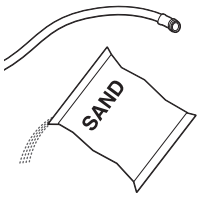	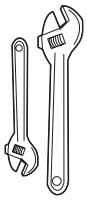
Tape Measure	Phillips Screwdriver	Sawhorse	Step Ladder (8 ft.)	Scrap Wood Board	Sand/Garden Hose	**(OPTIONAL)** Adjustable Wrenches

Assembly Overview

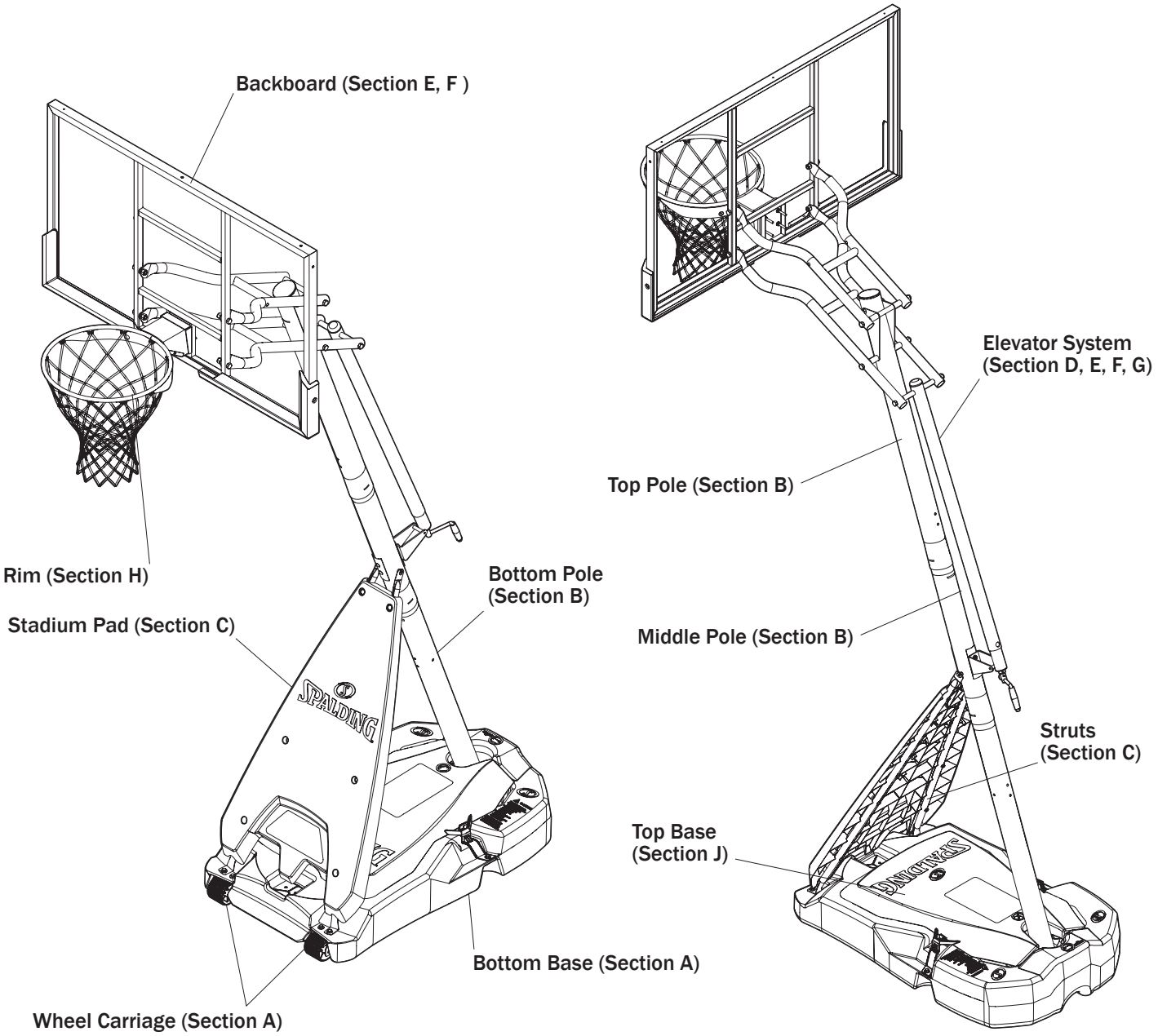

Assemble the Base

Required Parts:	Completed Base Assembly:

- Kit 1
- Kit 2
- Scrap Wood Board
- Socket Wrench or Wrench
- Mallet

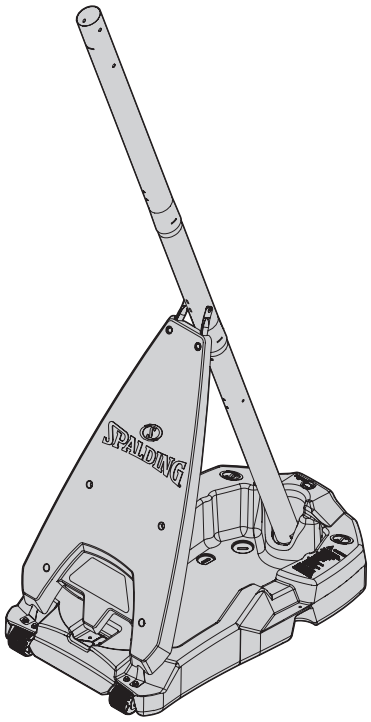

A ASSEMBLE THE WHEELS

1. Insert the wheels (8) into the wheel brackets (7).
2. Insert the axle (9) through the wheel brackets (7) and wheels (8).

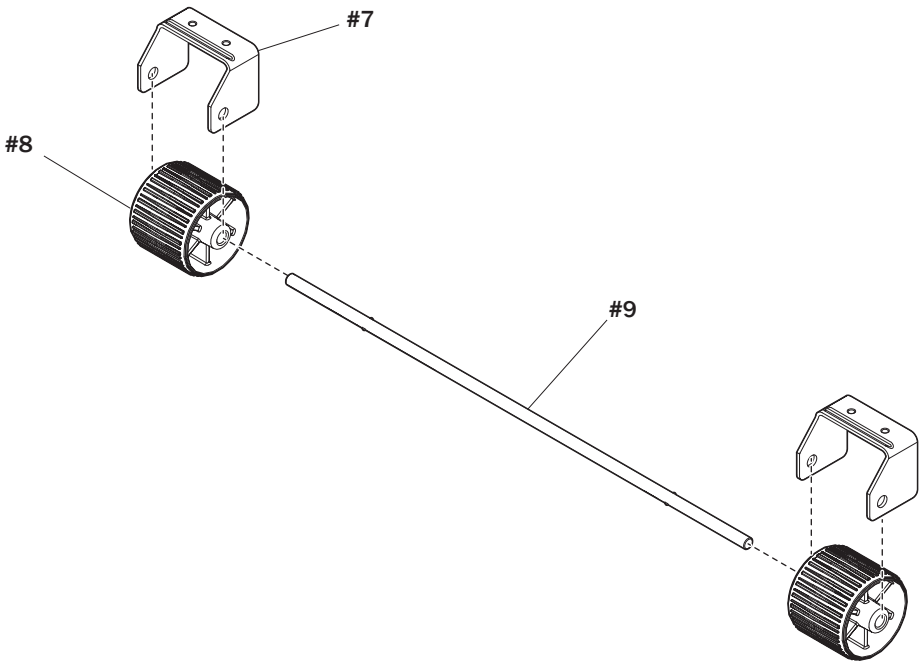

A ASSEMBLE THE WHEELS

3. Secure the wheel brackets (7) and wheel assembly to the base (1) with the bolts (18) and washers (24).

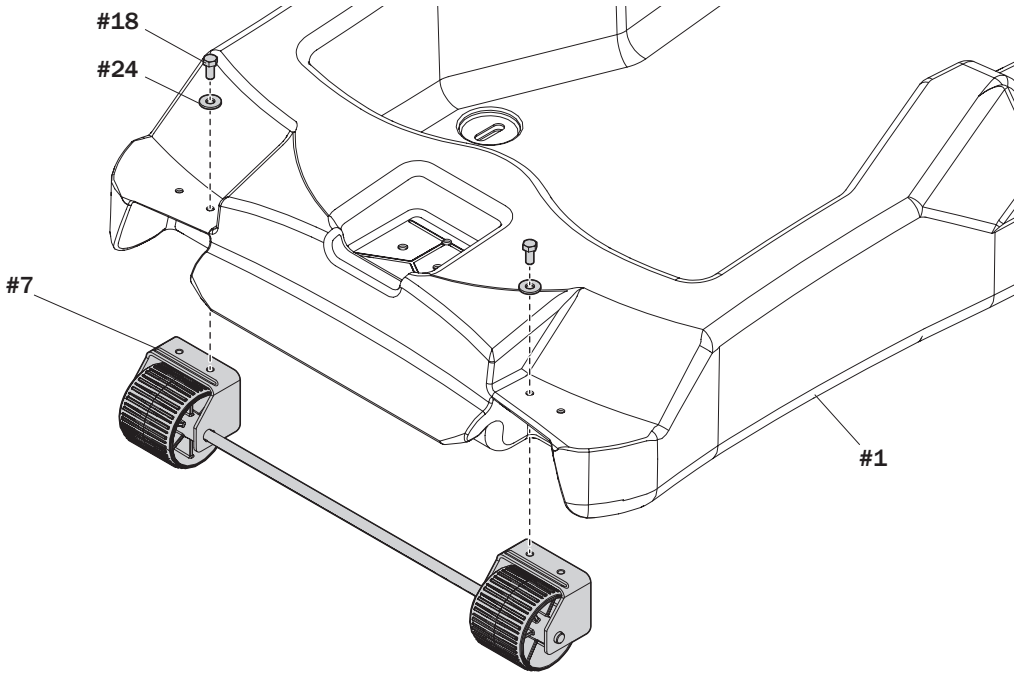

B ASSEMBLE THE OVAL POLE

1. Identify the top (6), middle (5), and bottom (4) oval pole sections.
2. Mark 3 1/2" (9 cm) from the top of both the middle (5) and bottom (4) pole sections.

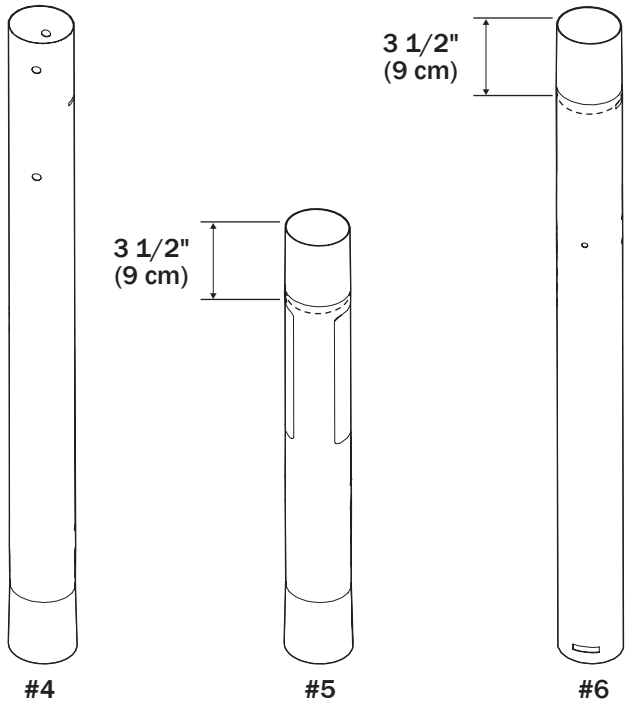

B ASSEMBLE THE OVAL POLE

⚠ CAUTION ⚠

WHEN PROPERLY POUNDED TOGETHER, THE POLE SECTIONS SHOULD HAVE A **3 1/2" (9 CM)** OVERLAP.

IF MINIMUM POLE ENGAGEMENT OVERLAP OF **3 1/2" (9 CM)** CANNOT BE ACHIEVED !! STOP !! DO NOT PROCEED TO THE NEXT STEP! - CALL SPALDING CUSTOMER SERVICE AT **1-800-558-5234** FOR ASSISTANCE.

3. Align the top (4) pole section with the middle (5) pole section and slide together.

4. Bounce the assembled sections on a scrap wood board until the overlap reaches the marked line.

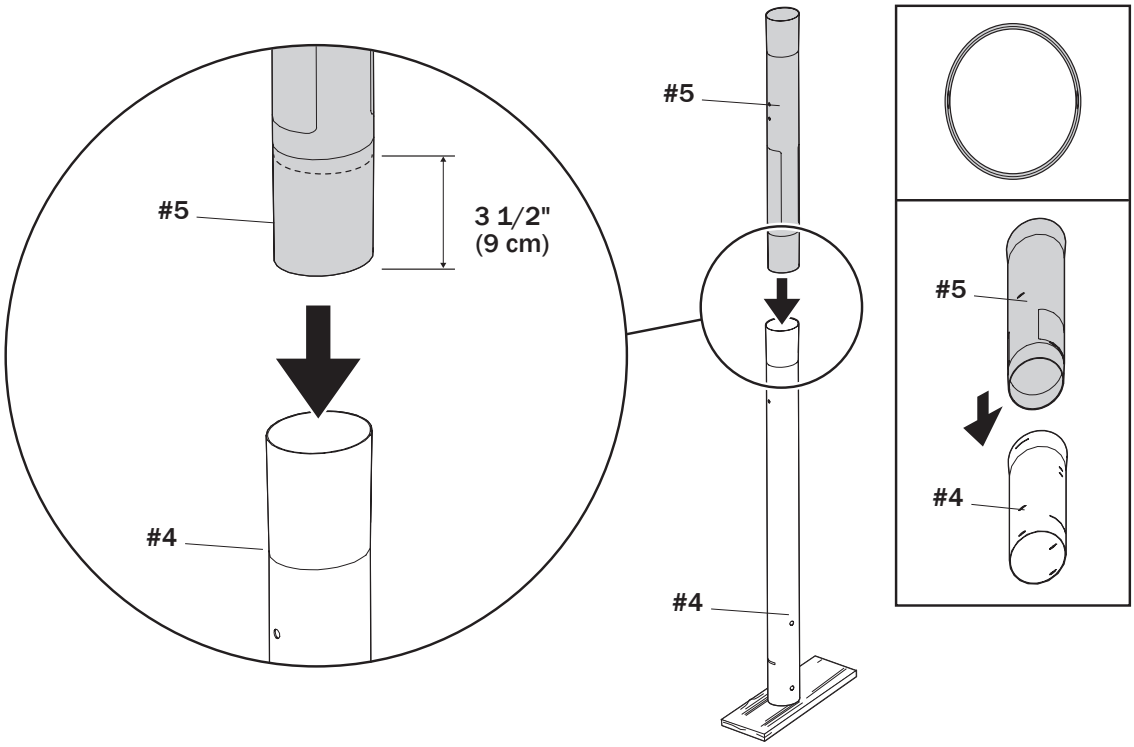

B ASSEMBLE THE OVAL POLE

5. Align the assembled oval pole section with the bottom (6) pole section and slide together.
6. Bounce the assembled sections on a scrap wood board until the overlap reaches the marked line.

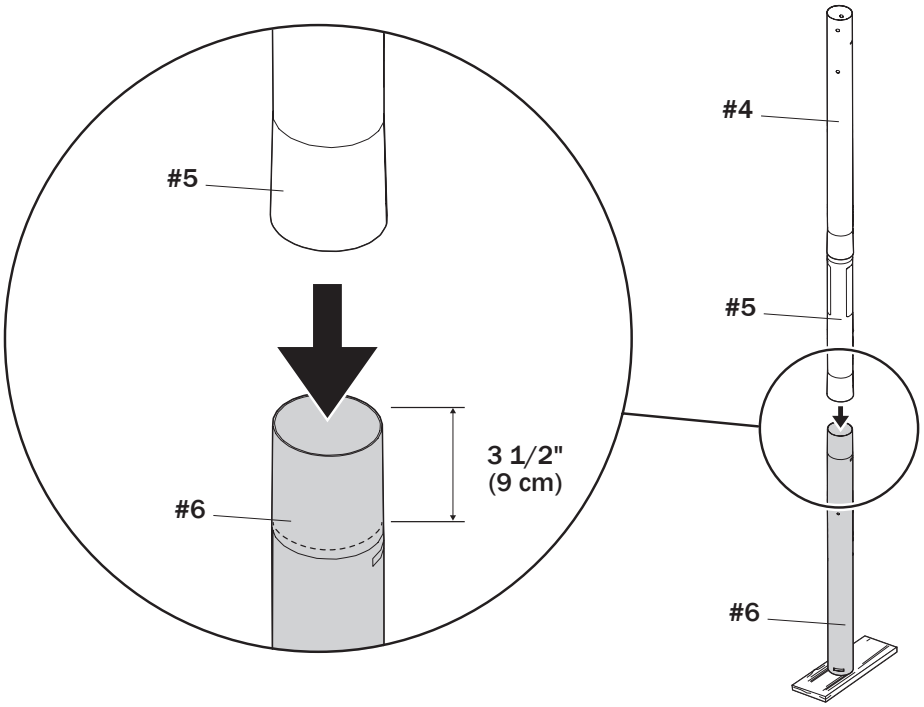

C INSTALL THE POLE ONTO THE BASE

1. Attach the pole assembly to the base (1) using the bolts (25) and the pole mounting plate (19).

⚠ WARNING ⚠

TWO PEOPLE ARE REQUIRED FOR THIS PROCEDURE. FAILURE TO FOLLOW THIS WARNING COULD RESULT IN SERIOUS INJURY AND/OR PROPERTY DAMAGE.

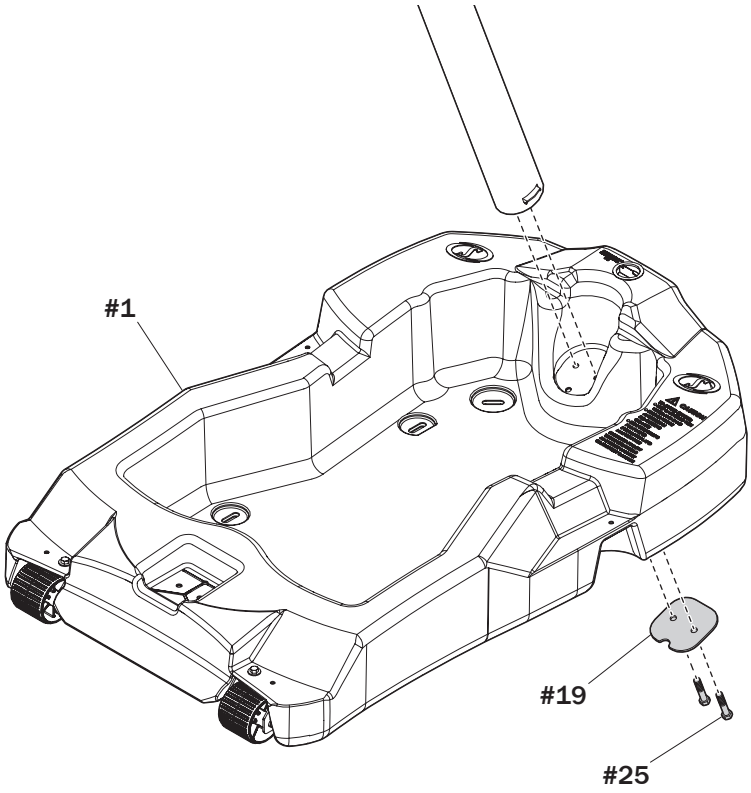

2. Attach the struts (2) and (3) to the middle pole (5) with the bolt (12), washers (24), and nuts (10).

⚠ IMPORTANT ⚠

DO NOT TIGHTEN COMPLETELY.

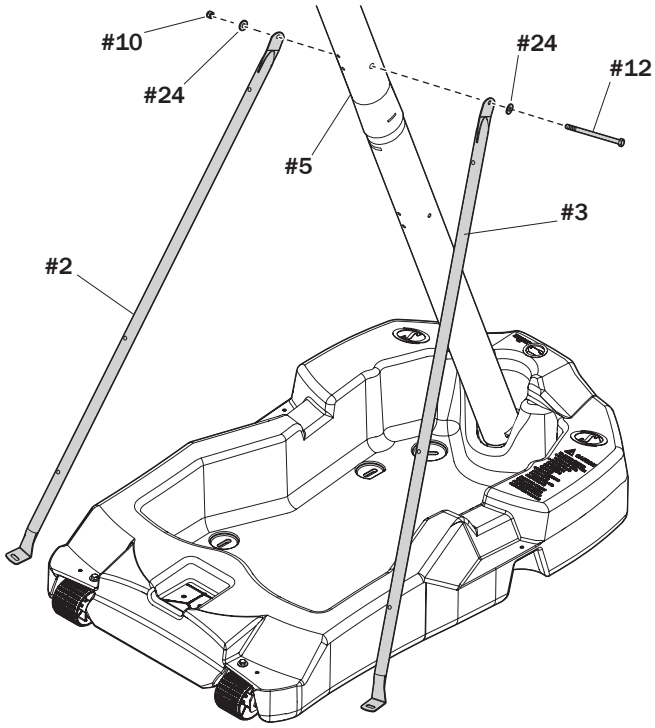

C INSTALL THE POLE ONTO THE BASE

3. Rotate the non-secured ends of the base struts (2 and 3) to align with the mounting holes in the base (1).
4. Secure the ends of the base struts (2 and 3) to the base frame using bolts (18) and lock washers (24).

⚠ IMPORTANT ⚠

TIGHTEN ALL COMPONENTS COMPLETELY.

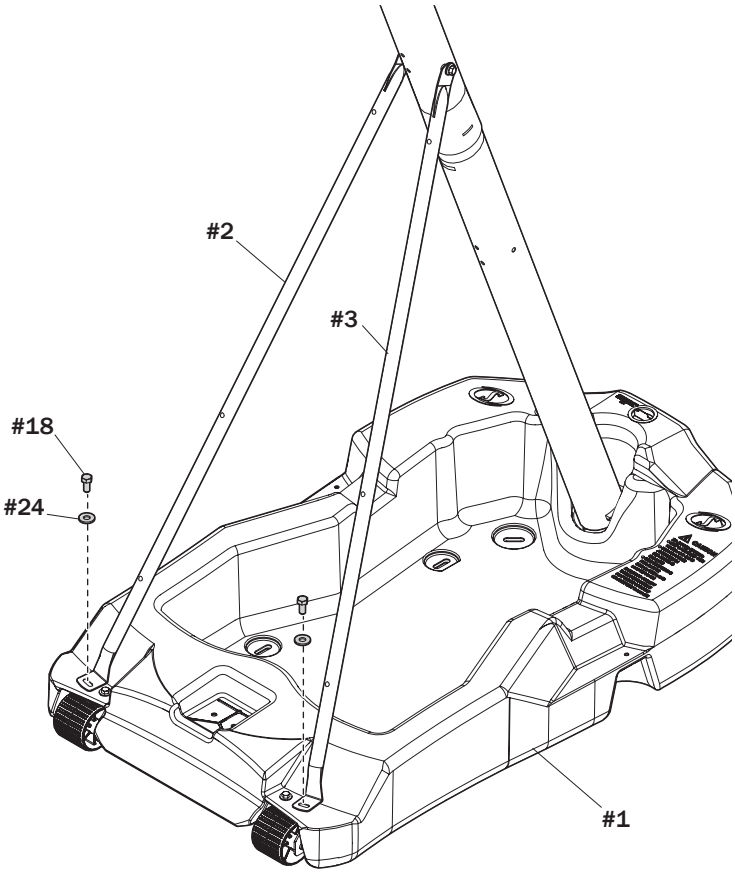

5. Secure the cover (21) to the base struts (2 and 3) using the bolts (22) and nuts (14).

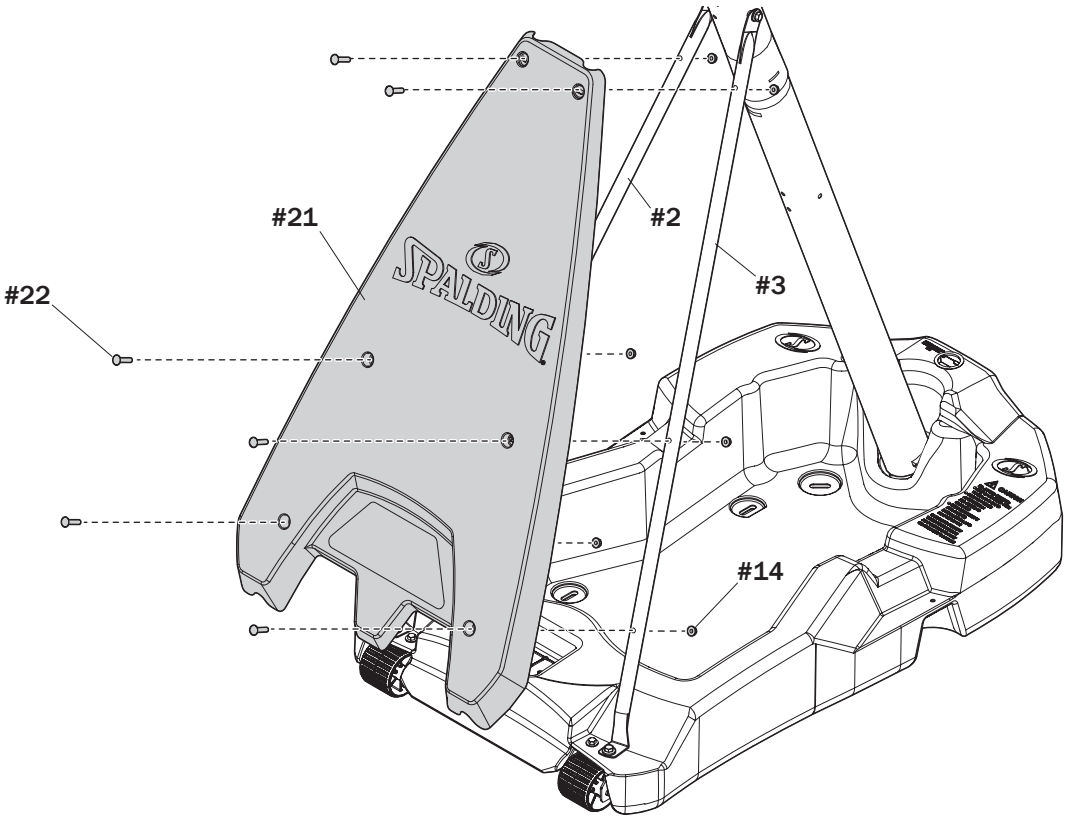

Elevator Assembly

Required Parts:	Completed Elevator Assembly:
• Kit 3 • Socket Wrench or Wrench	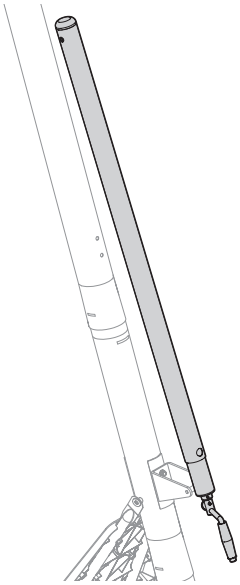

D INSTALL THE ELEVATOR ASSEMBLY

1. Securely rest the assembly on a sawhorse.
2. Slide the screw-jack sleeve (17) over the screw jack assembly (55) and attach the cap (51) to the top end.

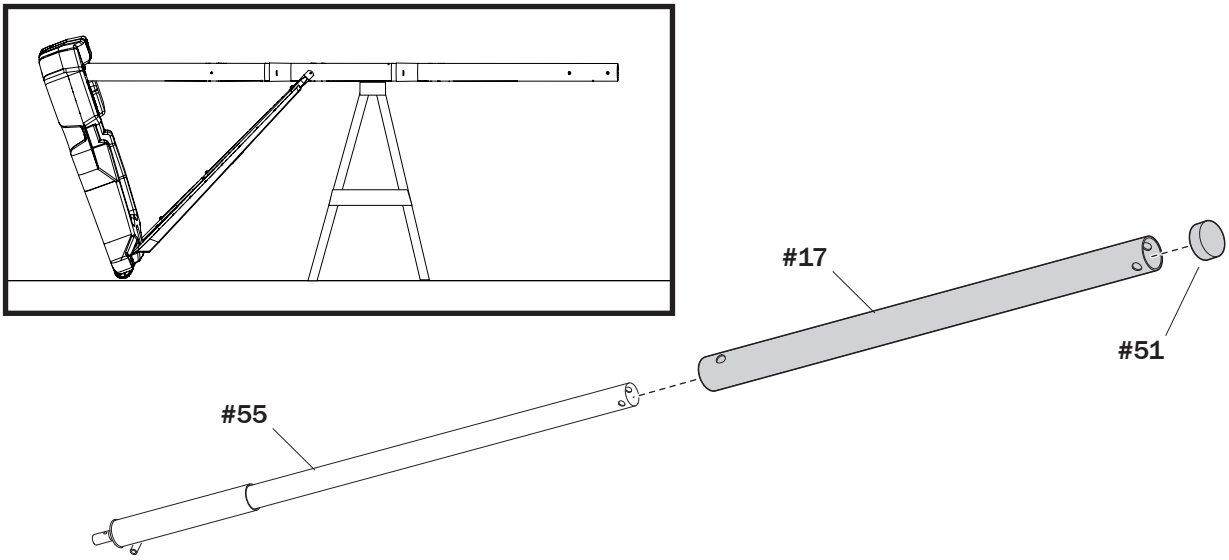

D INSTALL THE ELEVATOR ASSEMBLY

3. Install the pole mount bracket (15) and the reinforcement bracket (42) to the middle pole (5) using the carriage bolts (16) and flange nuts (14).
4. Tighten the flange nuts (14) completely.

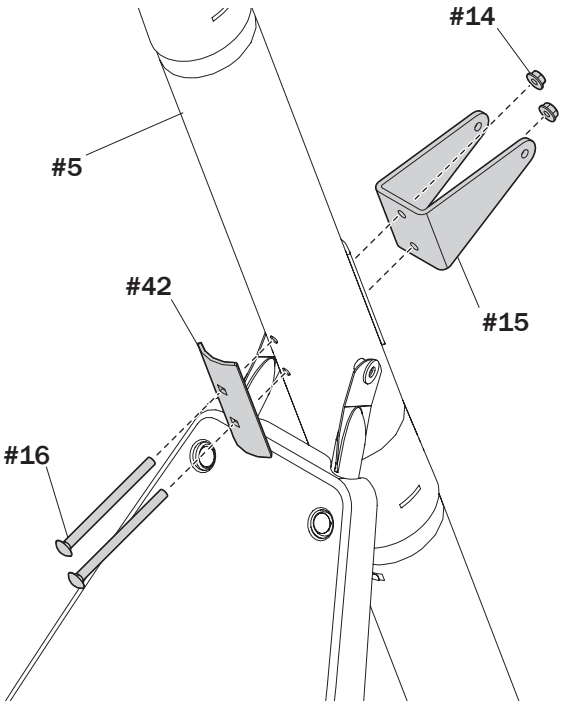

5. Attach the screw-jack sleeve (17) to the pole bracket (15) using bolt (20) and nut (10).

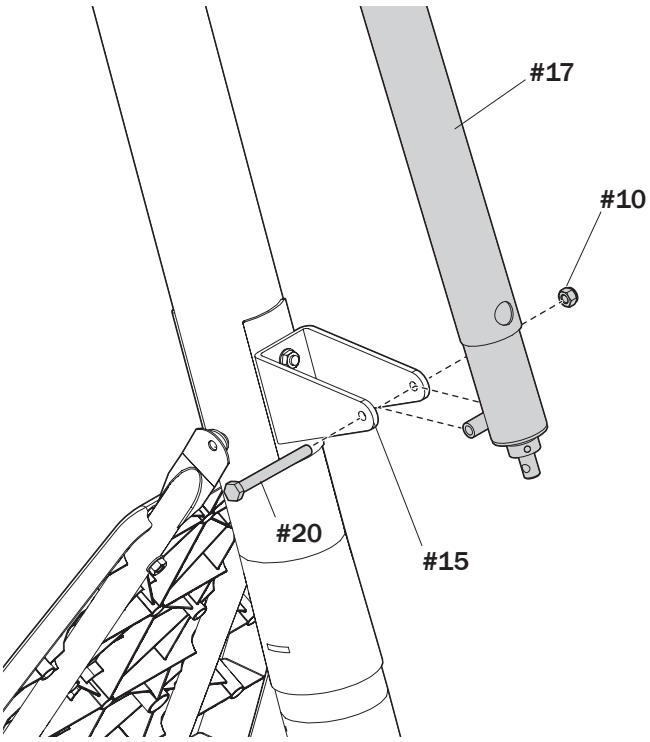

D INSTALL THE ELEVATOR ASSEMBLY

6. Attach the handle (52) to the screw jack with the pin (27).

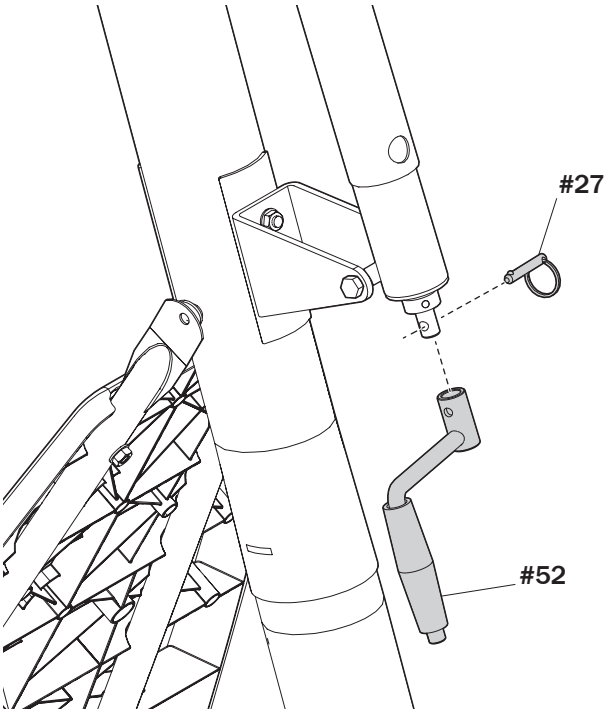

Assemble the Upper Elevator

Required Parts:

- Kit 4
- Kit 5
- Wrenches and/or Socket Wrenches
- Socket Wrench Extension
- Phillips Screwdriver
- Sawhorse

Completed Backboard Assembly:

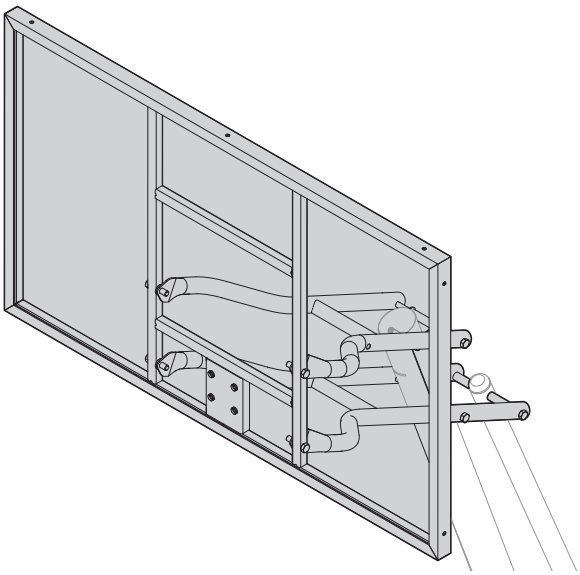

⚠ WARNING ⚠

TWO PEOPLE ARE REQUIRED FOR THIS PROCEDURE. FAILURE TO FOLLOW THIS WARNING COULD RESULT IN SERIOUS INJURY AND/OR PROPERTY DAMAGE.

E ATTACH THE ELEVATOR TUBE ASSEMBLY

1. Securely rest the assembly on a sawhorse. Identify the elevator tubes (32 and 35).

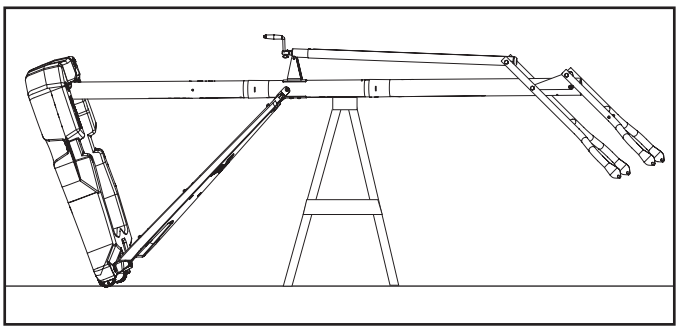

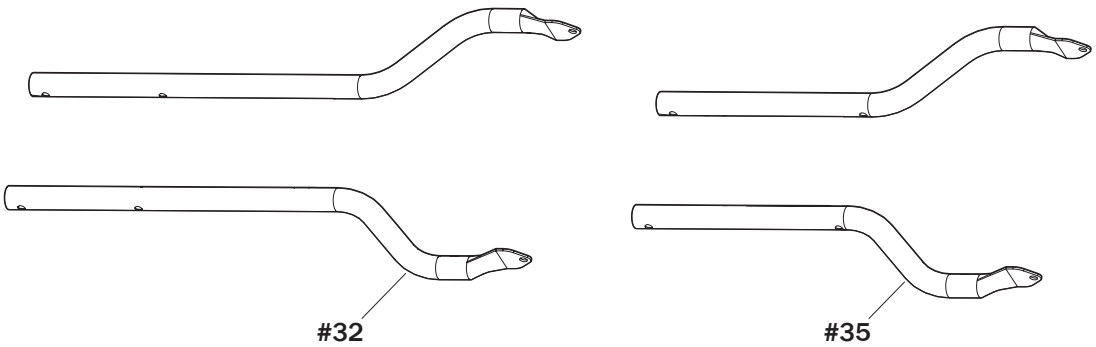

E ATTACH THE ELEVATOR TUBE ASSEMBLY

2. While the system is securely resting on the sawhorse. Install elevator tubes (32 and 35) to top pole section (4). Install pole cap (38) at this time.

⚠ WARNING ⚠

TIGHTEN THE BOLTS (11 AND 29) IN THE LOCK NUTS (31) UNTIL FLUSH (EVEN) WITH THE LOCK NUT'S OUTER EDGE.

NOTE

TEST-FIT THE LARGE BOLTS INTO THE LARGE HOLES OF THE ELEVATOR TUBES, BACKBOARD BRACKETS, AND TRIANGLE PLATES. CAREFULLY ROCK THEM IN A CIRCULAR MOTION TO REAM OUT ANY EXCESS PAINT FROM HOLES, IF NECESSARY.

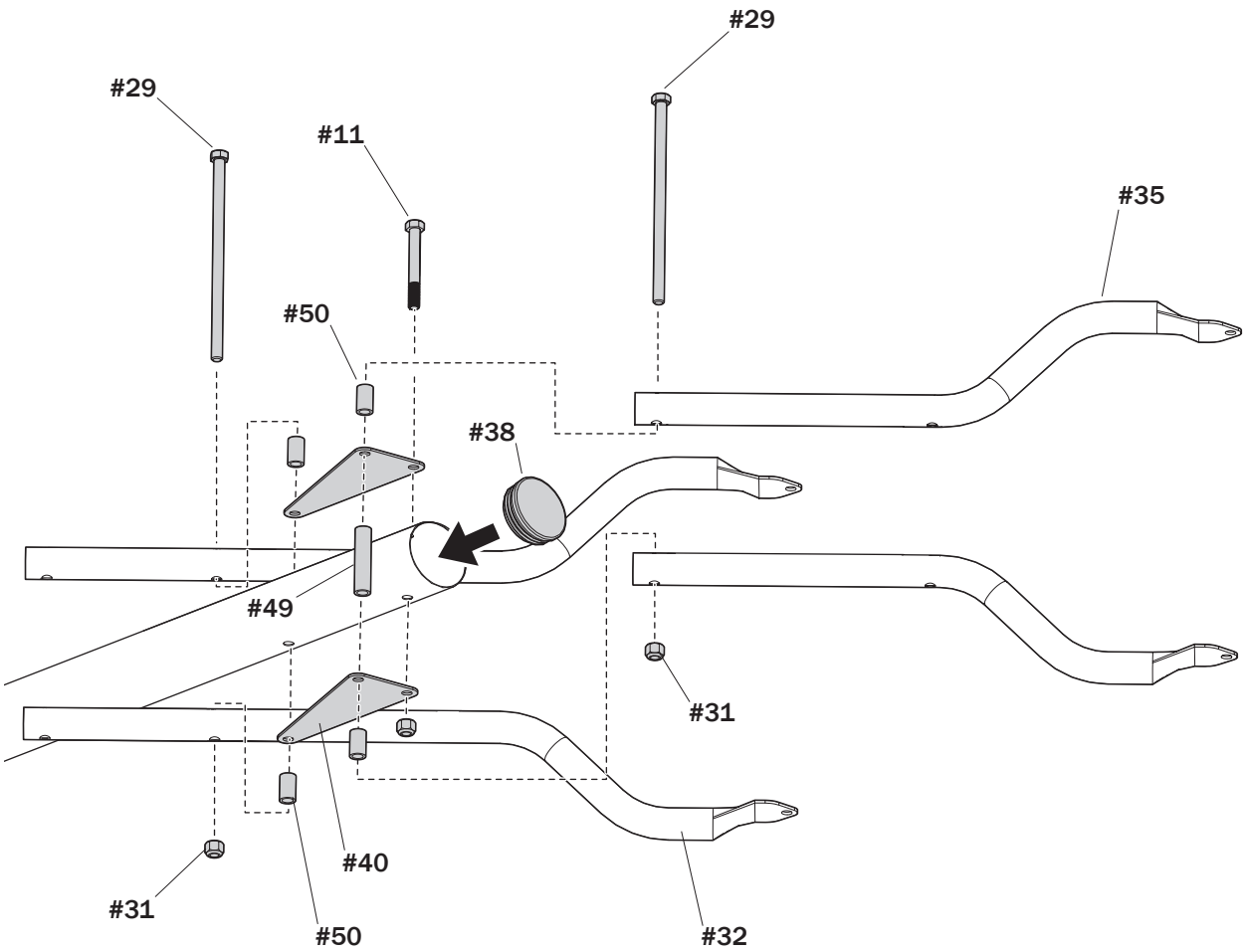

F ATTACH THE BACKBOARD

1. While still supported on sawhorse, attach the elevator tubes (32, 35) to the backboard using the spacers (30), bolts (23), and nuts (31).

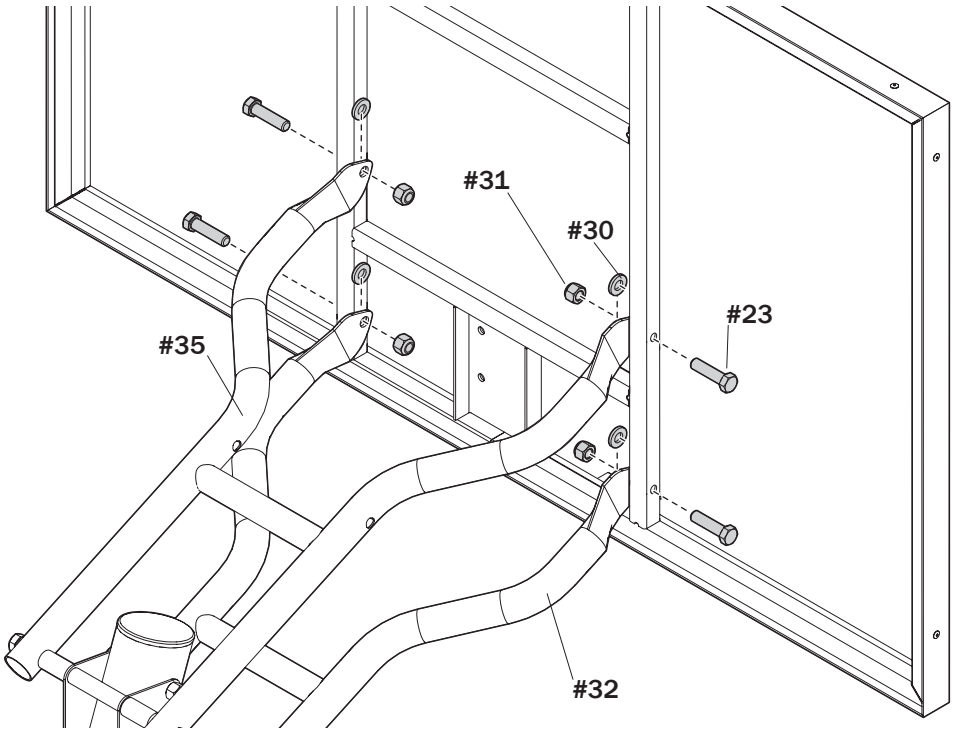

2. Insert the t-bolt (45) into the slam jam bracket (44) and attach to board using the bolts (26) and nuts (14).

⚠ IMPORTANT ⚠

CAREFULLY CUT AND PEEL PROTECTIVE FILM AWAY FROM BOARD PRIOR TO ATTACHING RIM.

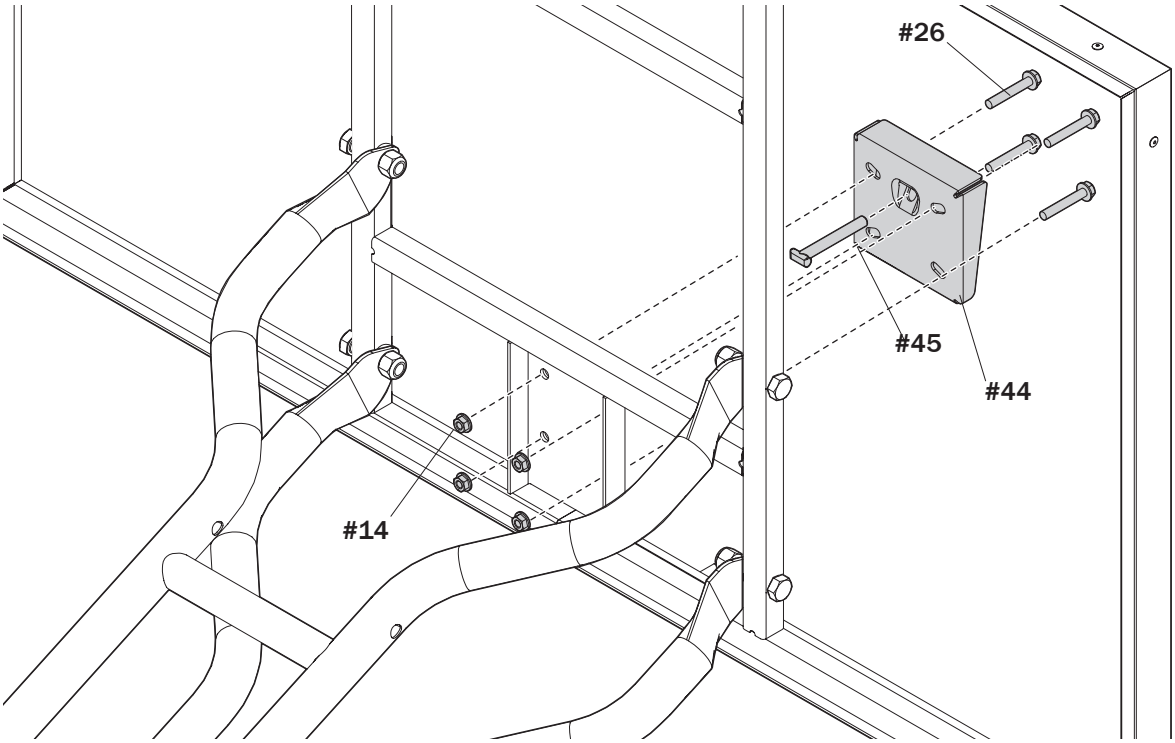

G ATTACH THE ELEVATOR ASSEMBLY

1. Attach the handle assembly (55) to the lower elevator tubes (32) using the bolt (29), spacers (36), and nut (31).

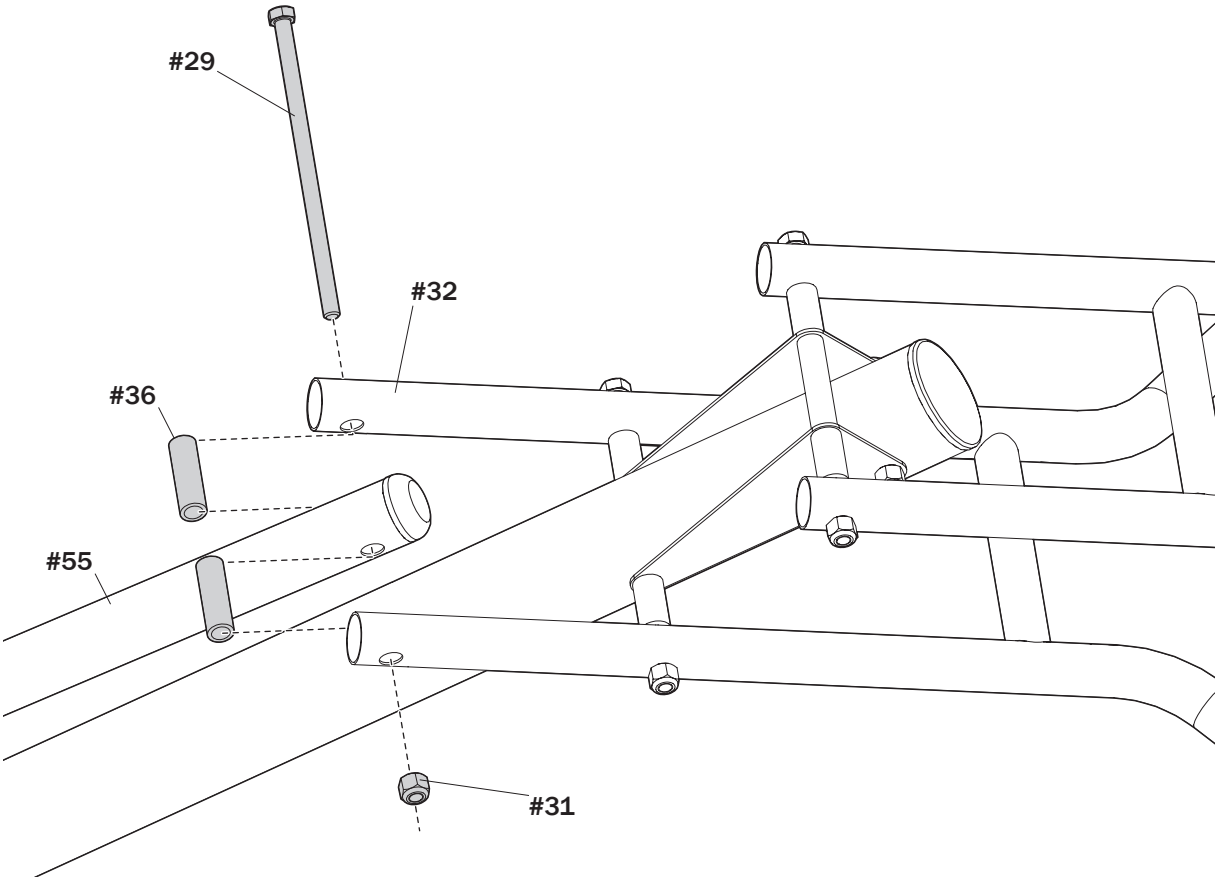

Assemble the Goal

Required Parts:

- Kit 6
- Wrenches and/or Socket Wrenches
- Socket Wrench Extension
- Phillips Screwdriver

Completed Goal Assembly:

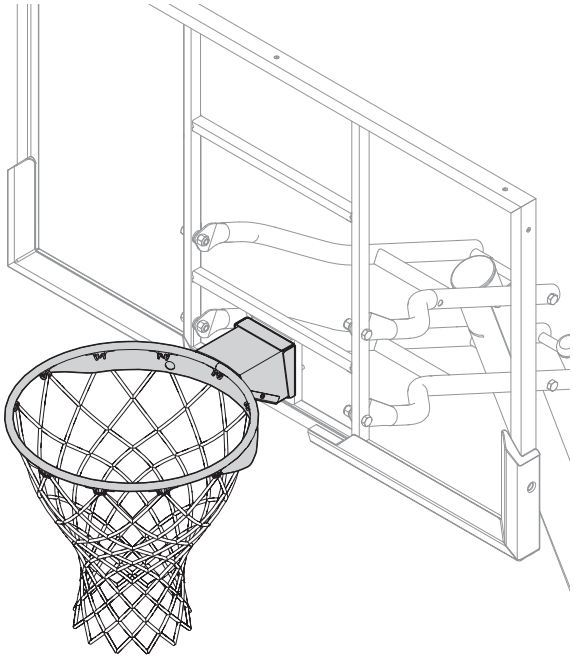

H ASSEMBLE THE GOAL

1. Fit the rim (34) securely into the slam jam bracket (44). Allow the t-bolt (45) to slip through the center hole in the rim (34).

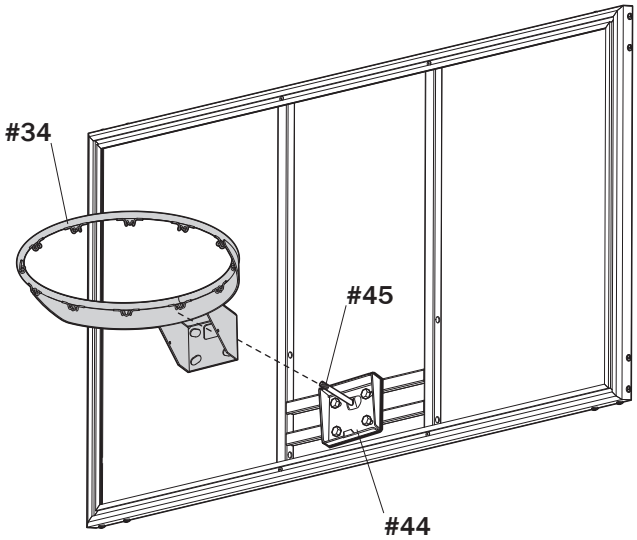

H ASSEMBLE THE GOAL

2. Install the reinforcement bracket (46) onto the t-bolt (45).

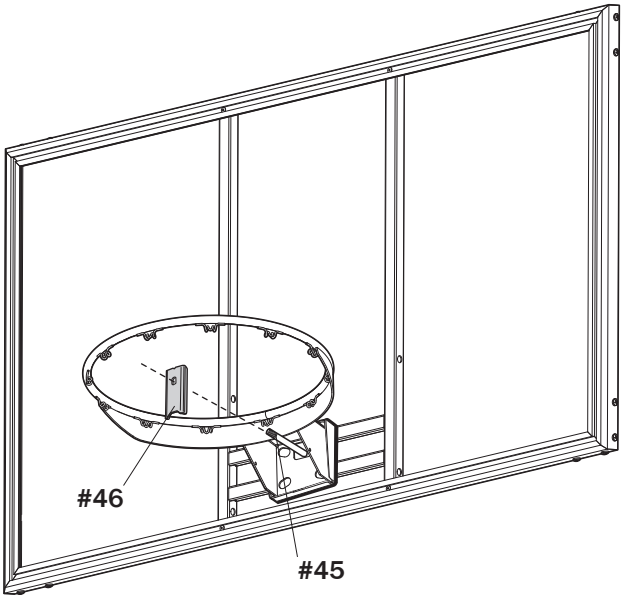

3. Install the spring (47) onto the t-bolt (45).

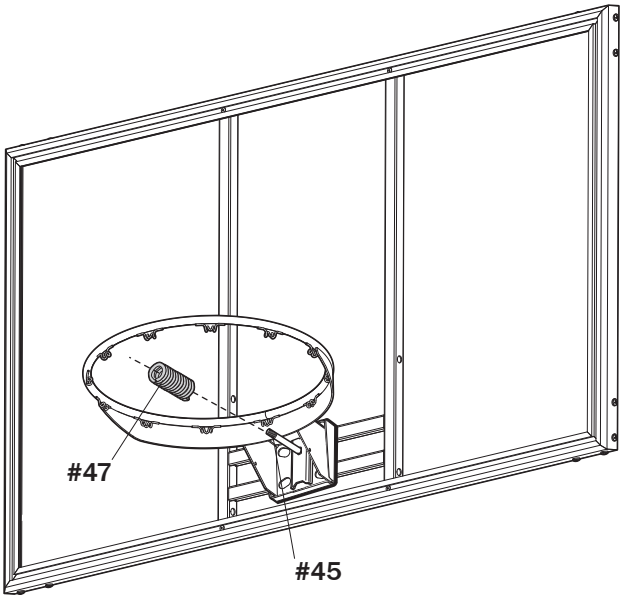

H ASSEMBLE THE GOAL

4. Install the special nut (48) and washer (37) onto the t bolt (45).

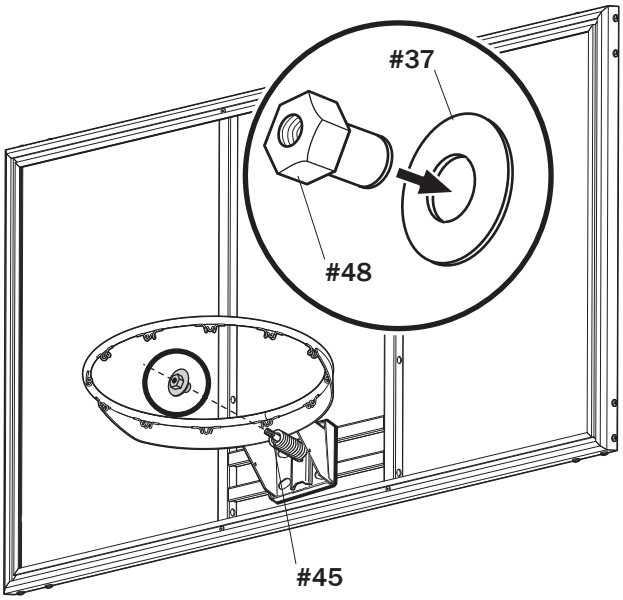

5. Tighten the nut (48) until 1/8" of the bolt threads onto the exposed end of the t-bolt (45).

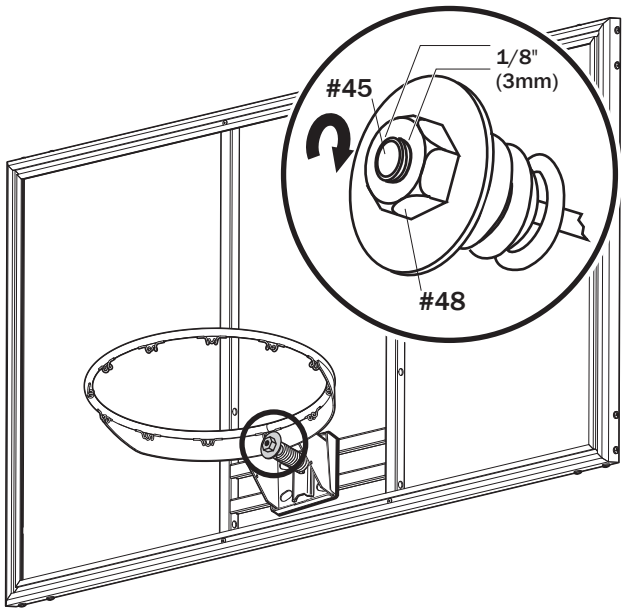

H ASSEMBLE THE GOAL

6. Install the rim cover using the cover screws.

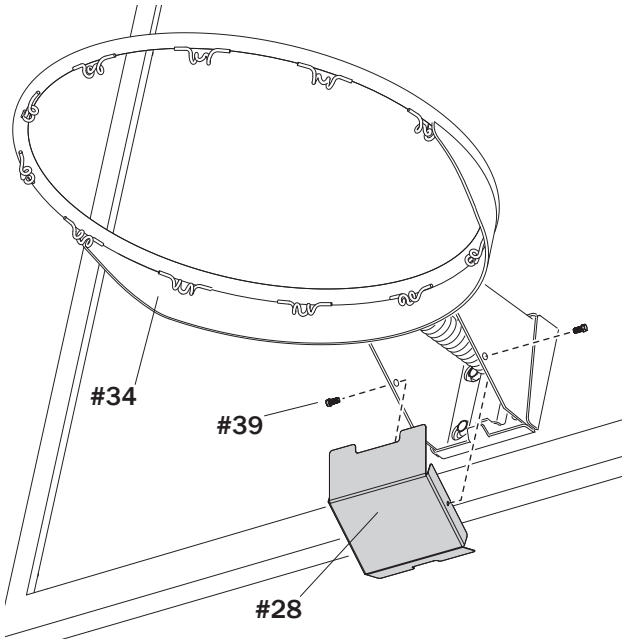

7. Thread the net (43) onto the rim (34).

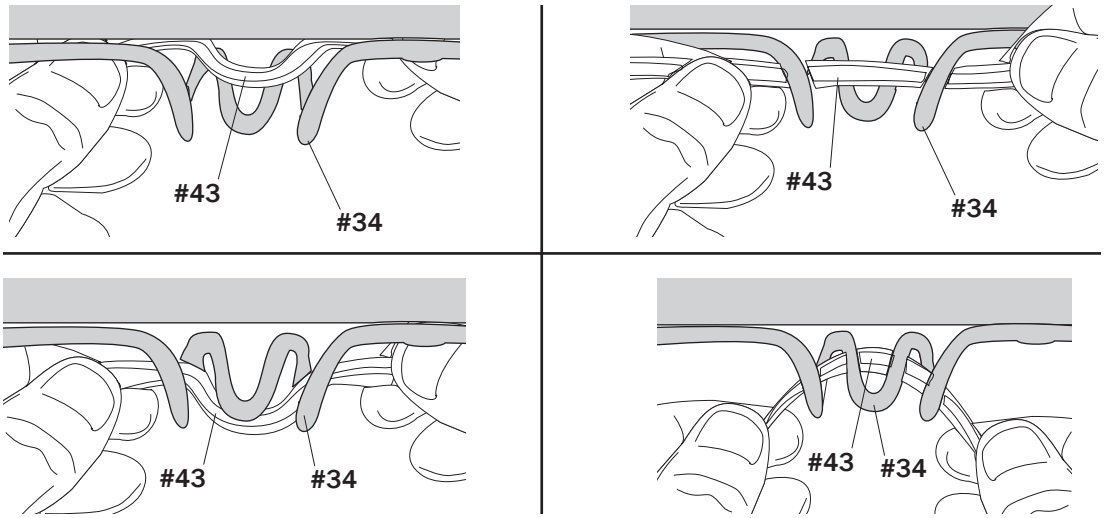

H ASSEMBLE THE GOAL

8. Apply the Height Adjustment and Moving Label (33) to the front of the pole, where it is clearly visible.

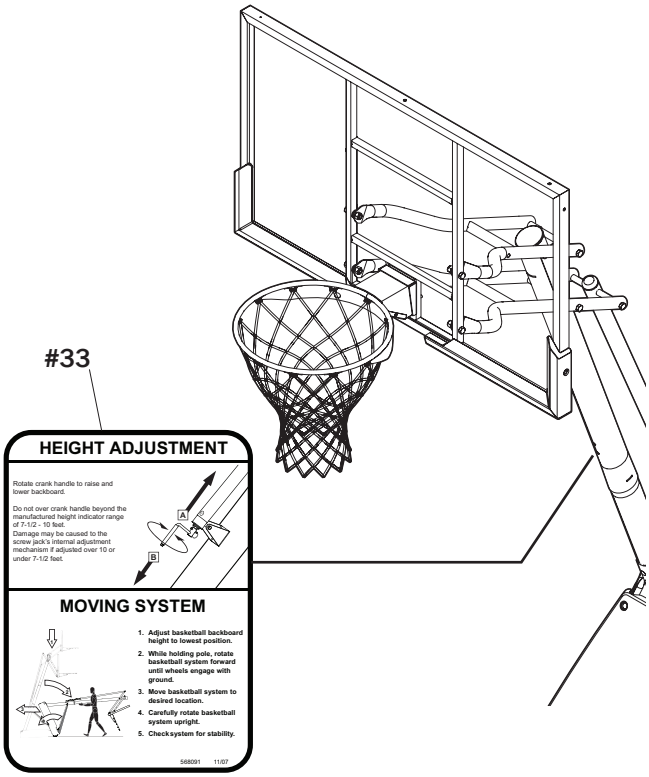

9. Apply the Height Indicator Labels (53) to the screw jack.

10. Adjust the height to 7-1/2 feet (2.3 m) from the top of the rim to the playing surface.

11. Place 7-1/2 feet (2.3 m) sticker to the middle of the hole of the screw jack cover.

12. Repeat for each subsequent height until the last sticker is in place at the 10 foot (3.05 m) height.

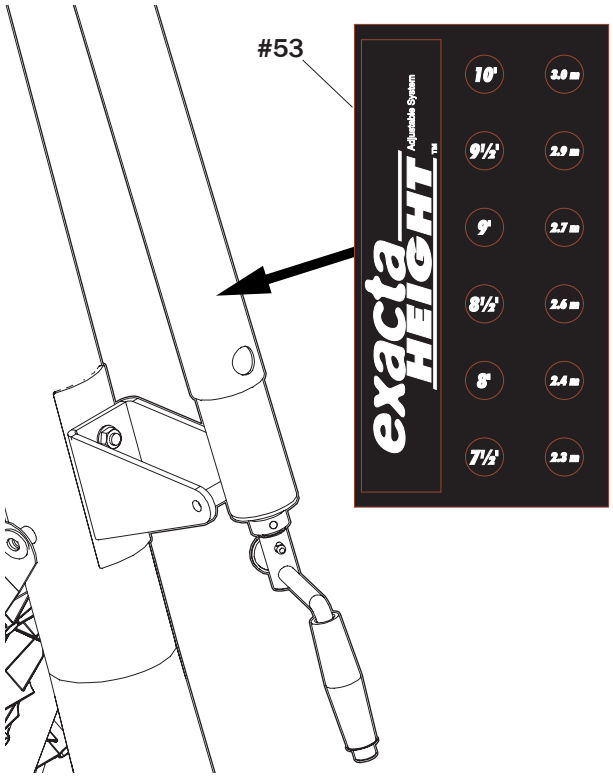

H ASSEMBLE THE GOAL

13. Rotate the crank handle to move the backboard up or down to the desired height.

⚠ WARNING ⚠

DO NOT ALLOW CHILDREN TO ADJUST THE HEIGHT.

DO NOT OVER CRANK THE HANDLE BEYOND THE HEIGHT INDICATOR RANGE OF 7-1/2 TO 10 FEET OR THE ADJUSTMENT MECHANISM MAY BE DAMAGED.

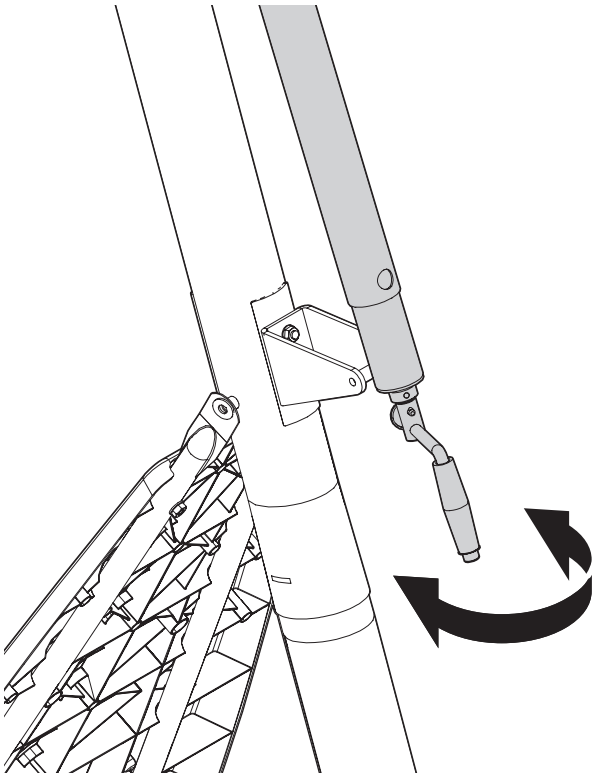

I ATTACH THE BOARD PADS

1. Check the fit of the edge guards and reposition slightly if necessary. It may be necessary to trim away some material to achieve a proper fit around the goal and supports.
2. Using a 5/16" socket wrench or portable drill with a 5/16" socket attachment with the torque adjustment at the lowest setting, fasten the edge guards in place with the provided self-drilling, self-tapping screws (64).
3. If the ends of the screws are exposed after installation, place the screw protectors (65) over the ends to prevent injury.

⚠ IMPORTANT ⚠

COLLECT ANY METAL SHAVINGS THAT MAY HAVE FALLEN ONTO THE FLOOR OR DRIVEWAY TO PREVENT INJURY.

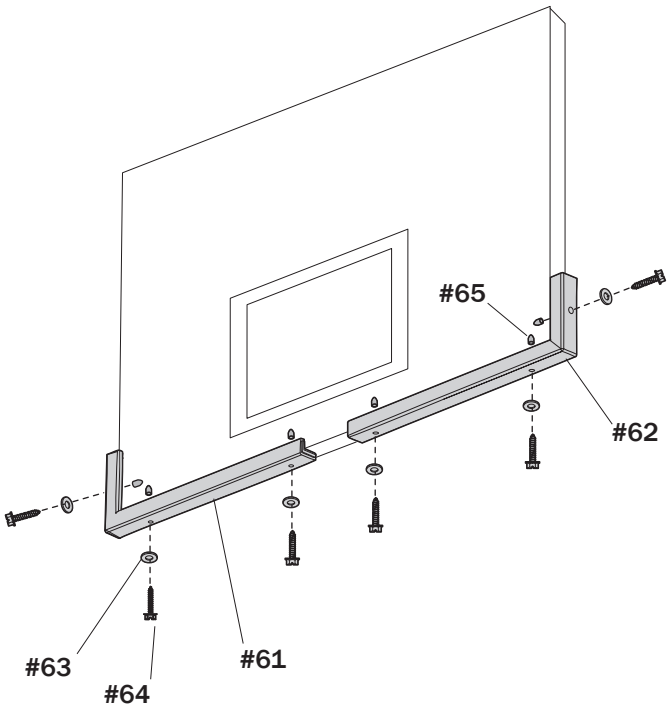

Fill The Assembled Unit For Use

Required Parts:	Complete Unit Assembly:
• Water • Sand	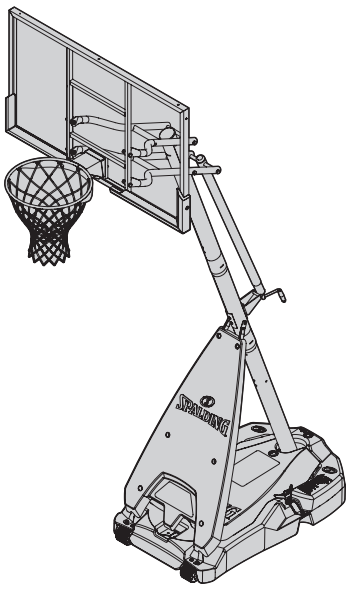

⚠ WARNING ⚠

- TWO CAPABLE ADULTS ARE REQUIRED FOR THIS PROCEDURE. FAILURE TO FOLLOW THIS WARNING COULD RESULT IN SERIOUS INJURY.
- DO NOT LEAVE THE ASSEMBLY UNATTENDED WHEN EMPTY; IT MAY TIP OVER.
- FAILURE TO FOLLOW THIS WARNING COULD RESULT IN SERIOUS INJURY AND/OR PROPERTY DAMAGE.
- THE CAP (33) MUST BE TIGHTENED COMPLETELY AND SECURELY TO PREVENT LEAKAGE.
- CONTACT CUSTOMER SERVICE IMMEDIATELY IF THE CAP IS MISSING OR DAMAGED.
- CHECK THE WATER LEVEL BEFORE EACH USE.

J INSTALL THE COVER

1. Mount the cover brackets (56, 57) to the base. Secure the cover using bolts (60), washers (24), and nuts (14).

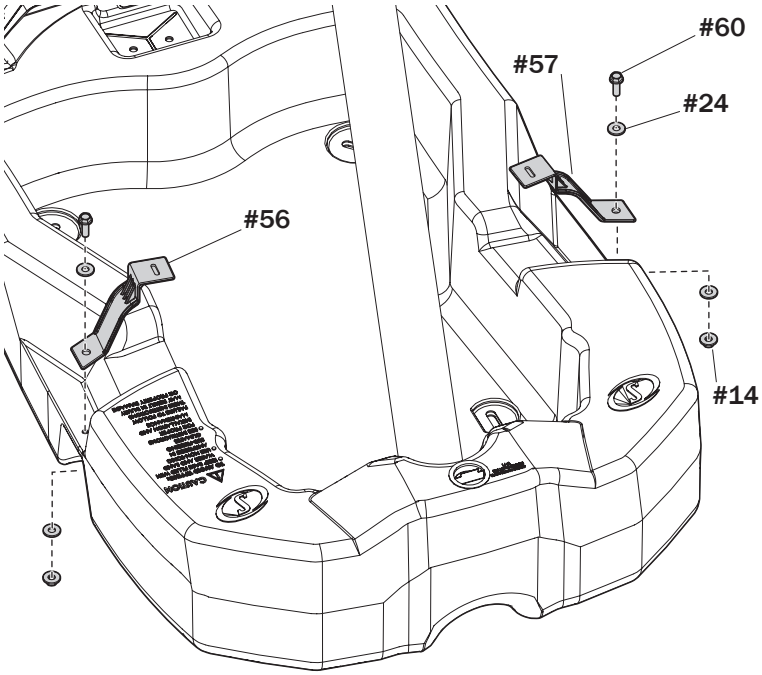

2. Roll completed assembly to desired position. Fill the base with water (approx. 19 gallons (71 Liters)) and place the cap (41) into base (1).

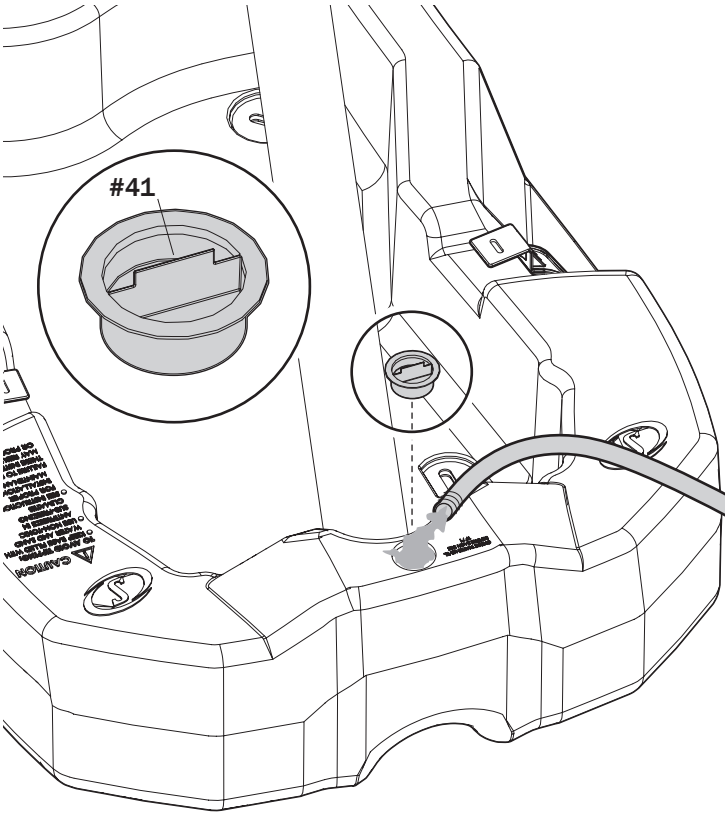

J INSTALL THE COVER

3. Place four 50 lb. (23 kg) sand or cement mix bags into the base (1) cavity.

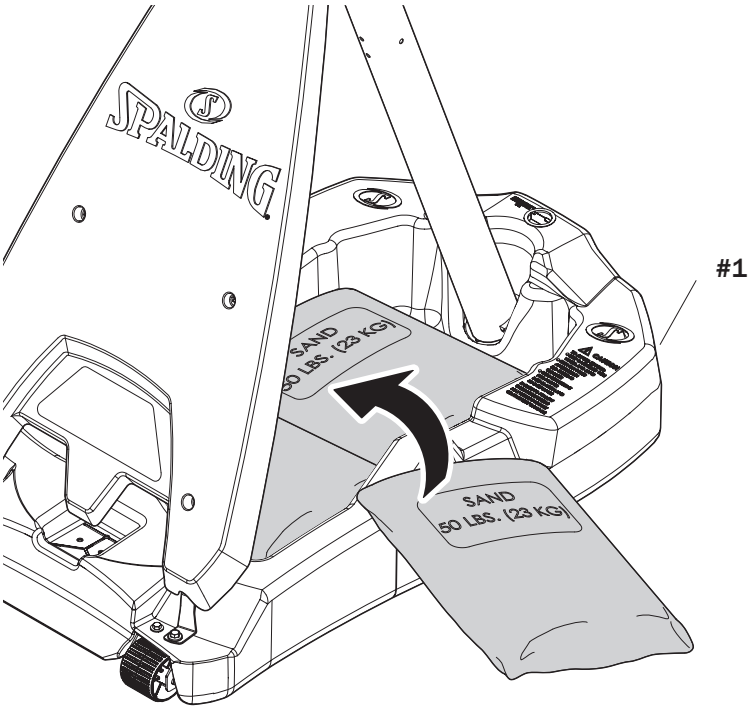

4. Install cover (13) to base (1) and snap into place.
5. Use twist latches (58) to secure cover (13) to cover mount brackets (56 and 57).

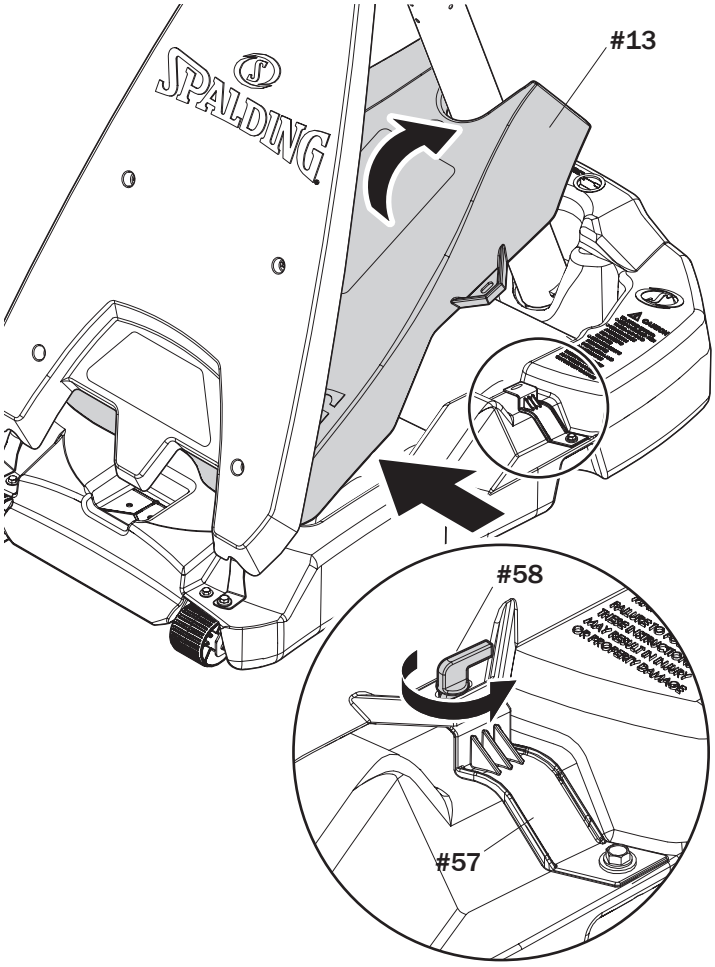

J INSTALL THE COVER

6. Fill cover (13) with water (approx. 1 gallons / 3.8 Liters).Tighten cap (59) securely into place.

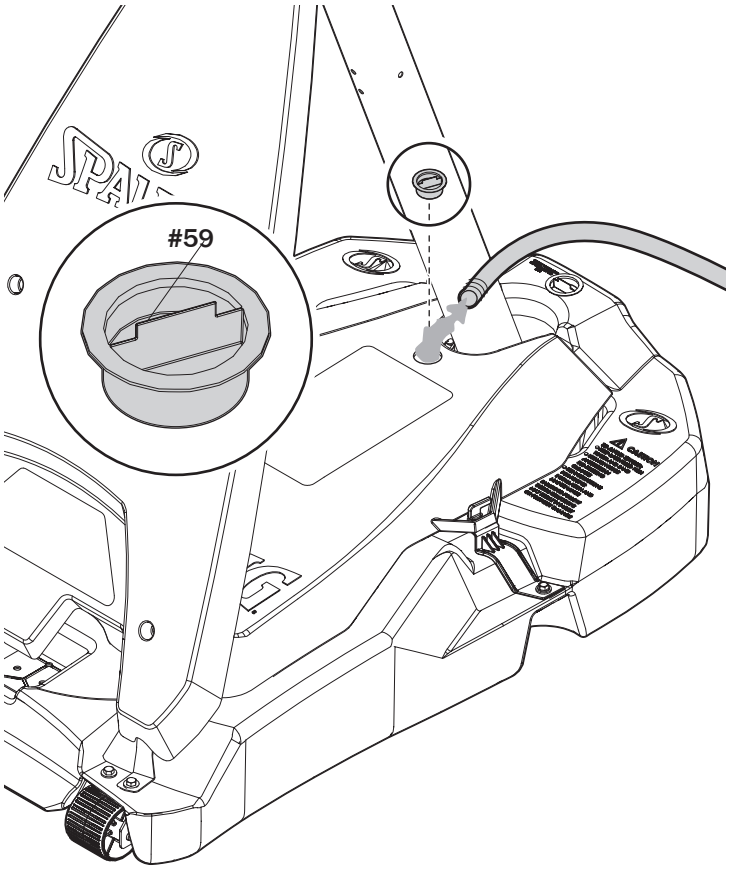

Operation

K ADJUSTING THE HEIGHT

1. Rotate the crank handle to move the backboard up or down to the desired height.

⚠ WARNING ⚠

DO NOT ALLOW CHILDREN TO ADJUST THE HEIGHT.

DO NOT OVER CRANK THE HANDLE BEYOND THE HEIGHT INDICATOR RANGE OF 7-1/2 TO 10 FEET OR THE ADJUSTMENT MECHANISM MAY BE DAMAGED.

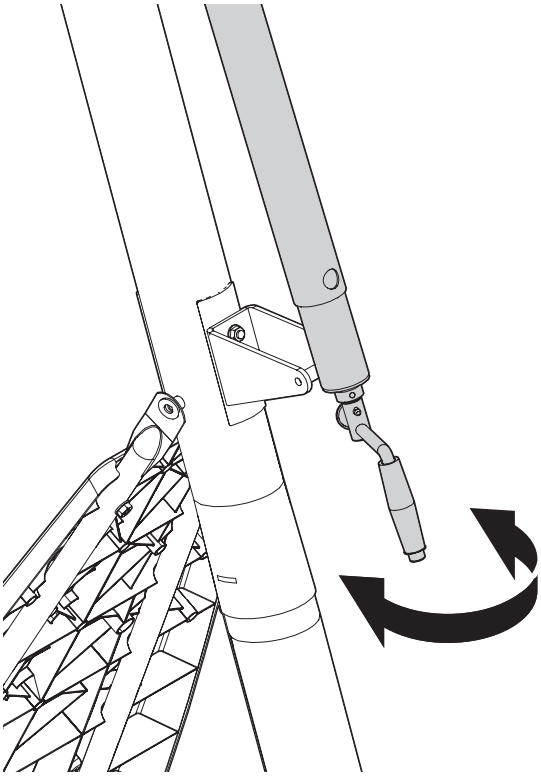

L MOVING THE UNIT

1. Adjust the basketball backboard height to the lowest postion.
2. Rotate the handle forward until the wheels engage the ground.
3. Move the basketball system to the desired location.
4. Rotate the handle back to its original position.
5. Check the system for stability.

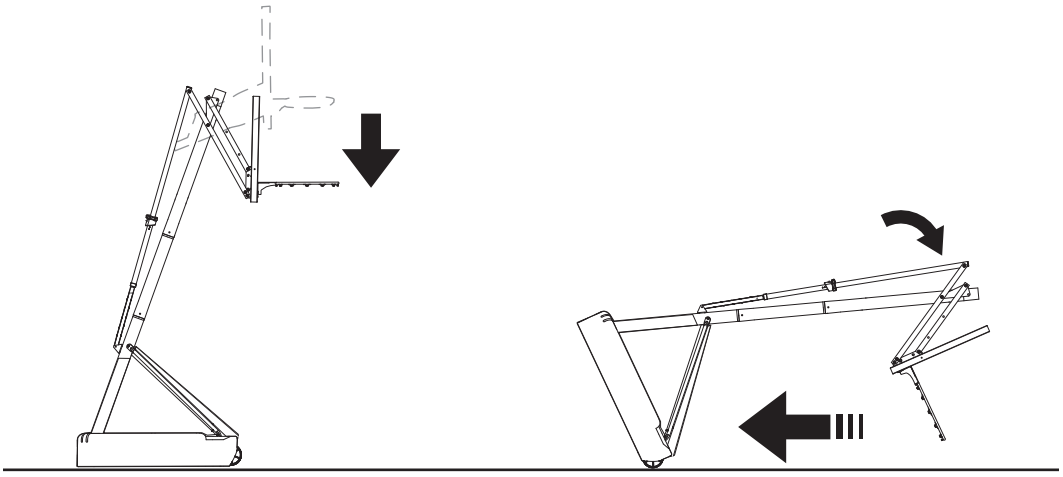

Parts List

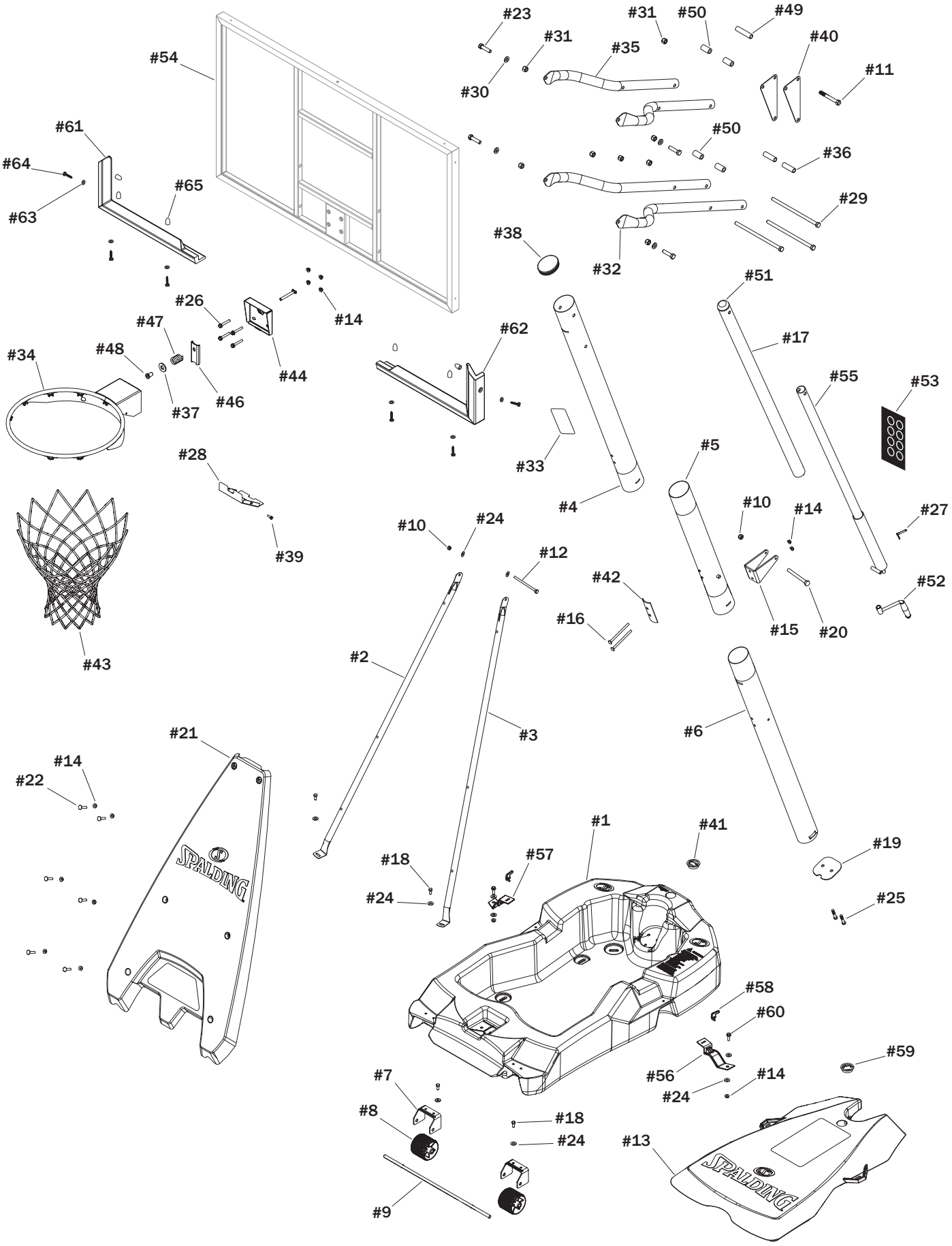
#23
#31
#50
#49
#31
#35
#40
#54
#11
#30
#61
#50
#64
#36
#65
#29
#63
#38
#32
#51
#26
#14
#47
#62
#17
#48
#34
#44
#55
#53
#46
#37
#33
#5
#28
#4
#10
#14
#27
#10
#24
#39
#12
#42
#52
#16
#15
#20
#43
#2
#3
#6
#21
#14
#22
#1
#41
#19
#18
#57
#24
#25
#58
#60
#59
#56
#14
#7
#24
#8
#18
#24
#13
#9

Item	Qty	Part No.	Description
1	1	600284	Base
2	1	901120	Strut, Left, Pole to Base
3	1	901121	Strut, Right, Pole to Base
4	1	901789	Top Pole, Black
5	1	901767	Middle Pole, Black
6	1	901390	Bottom Pole, Black
7	2	108847	Wheel Bracket
8	2	600056	Wheel, 3.5”
9	1	108849	Rod, Axle
10	2	203099	Nut, Ny-lock, 5/16-18
11	1	209096	Bolt, Hex, 1/2-13 x 4 Long
12	1	203131	Bolt, Hex Head, 5/16-18 x 5.0 Long
13	1	60028501	Cover, Sandbase
14	14	203100	Hex Flange Nut 5/16-18
15	1	908415	Bracket, Pole Mount
16	2	204846	Carriage Bolt, 5/16-18 x 4.50 Long
17	1	60016401	Sleeve, Screw-Jack
18	4	203153	Bolt, Hex Head, 5/16-18 x 0.75 Long
19	1	108848	Plate, Pole Mounting
20	1	201518	Bolt, Hex Head, 5/16-18 x 2.75 Long
21	1	60028601	Front Cover
22	6	208505	Bolt, Carriage, 5/16-18 x 1.50 Long
23	4	206665	Bolt, Hex Head, 1/2-13 x 2 Long
24	10	203218	Washer, Flat, 5/16
25	2	203679	Bolt, Hex Head, 3/8-16 x 2 Long
26	4	208892	Bolt, Hex Flange,5/16-18 x 1.625 L

Item	Qty	Part No.	Description
27	1	202528	Pin, Actuator Assembly
28	1	901967	Cover Plate, Rim
29	3	205809	Bolt, Hex Head, 1/2-13 x 10.25 Long
30	4	208251	Spacer, Plastic, 0.50 I.D. x 0.13 Long
31	8	206340	Lock Nut, Hex 1/2-13
32	2	908375	Elevator Tube, Lower - Long
33	1	568091	Label, Height Adjustment & Moving
	1	FR568091	Label, Height Adjustment & Moving, French*
34	1		Rim
35	2	908374	Elevator Tube, Upper - Short
36	2	208261	Spacer, Plastic, 0.53 I.D. x 2.38 Long
37	1	203470	Washer, Flat, 0.625 I.D. x 1.5 O.D.
38	1	600362	Cap, Pole Top
39	2	209290	Screw, #10-0.394" Long
40	2	900867	Triangle Plates
41	1	203617	Cap, Base, Black
42	1	209240	Reinforcement Bracket
43	1		Net
44	1	900033	Bracket, Slam Jam
45	1	206048	Bolt, Tee, 3/8-16, 3.25 Long
46	1	200318	Bracket, Reinforcement, Slam Jam
47	1	208760	Spring, Rim
48	1	203795	Nut, Special, 3/8-16
49	1	208499	Spacer, 0.53 ID x 0.75 OD x 3.25 L
50	4	209145	Spacer, 0.5 ID x 0.98 OD x 1.64 L
51	1	600165	Cap, Height Indicator

Item	Qty	Part No.	Description
52	1	700009	Handle, Elevator Assembly
53	1	204872	Label, Height Indicator
54	1		Backboard, Acrylic
55	1	80034403	Screw-Jack Assembly
56	1	600317	Bracket, Cover, Left
57	1	600318	Bracket, Cover, Right
58	2	600300	Twist Latch
59	1	208770	Cap, Base, Tan

Item	Qty	Part No.	Description
60	2	205528	Bolt, Hex Flange 5/16-18 x 1 Long
61	1	20157801	Board Pad, Left Section
62	1	20157901	Board Pad, Right Section
63	6	206303	Washer, Flat, 1/4
64	6	201538	Screw, 1/4 x 1.00” Long
65	6	202219	Protector, Screw
66	1	205355	Drill Bit, 11/64

SAFETY LABELS

⚠ NOTICE ⚠

APPLY THE SAFETY LABELS TO THE COMPLETED ASSEMBLY PRIOR TO USE.

HEIGHT ADJUSTMENT

Rotate crank handle to raise and lower backboard.

Do not over crank handle beyond the manufactured height indicator range of 7-1/2 - 10 feet.

Damage may be caused to the screw jack's internal adjustment mechanism if adjusted over 10 or under 7-1/2 feet.

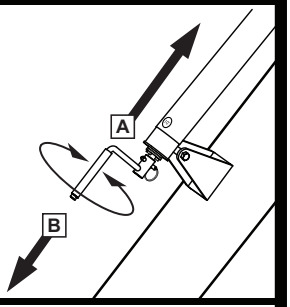

MOVING SYSTEM

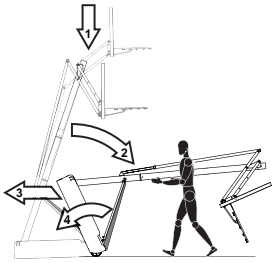

1. **Adjust basketball backboard height to lowest position.**
2. **While holding pole, rotate basketball system forward until wheels engage with ground.**
3. **Move basketball system to desired location.**
4. **Carefully rotate basketball system upright.**
5. **Check system for stability.**

568091 11/07

⚠ WARNING

Read and understand warnings listed below before using this product.

Failure to follow these warnings may result in serious injury and/or property damage.

Owner must ensure that all players know and follow these rules for safe operation of the system.

- **DO NOT HANG on the rim or any part of the system including backboard, support braces or net.**
- **During play, especially when performing dunk type activities, keep player's face away from the backboard, rim and net. Serious injury could occur if teeth/face come in contact with backboard, rim or net.**
- **Do not slide, climb, shake or play on base and/or pole.**
- **After assembly is complete, fill system completely with water or sand and stake to the ground. Never leave system in an upright position without filling base with weight, as system may tip over causing injuries.**
- **When adjusting height or moving system, keep hands and fingers away from moving parts.**
- **Do not allow children to move or adjust system.**
- **During play, do not wear jewelry (rings, watches, necklaces, etc.). Objects may entangle in net.**
- **Surface beneath the base must be smooth and free of gravel or other sharp objects. Punctures cause leakage and could cause system to tip over.**
- **Keep organic material away from pole base. Grass, litter, etc. could cause corrosion and/or deterioration.**
- **Check pole system for signs of corrosion (rust, pitting, chipping) and repaint with exterior enamel paint. If rust has penetrated through the steel anywhere, replace pole immediately.**
- **Check system before each use for proper ballast, loose hardware, excessive wear and signs corrosion and repair before use.**
- **Check system before each use for instability.**
- **Do not use system during windy and/or severe weather conditions; system may tip over. Place system in the storage position and/or in an area protected from the wind and free from personal property and/or overhead wires.**
- **Never play on damaged equipment.**
- **See instruction manual for proper installation and maintenance.**
- **When moving system, use caution to keep mechanism from shifting.**
- **Keep pole top covered with cap at all times.**
- **Do not allow water in tank to freeze. During sub-freezing weather add 2 gallons of non-toxic antifreeze, sand or empty tank completely and store. (Do not use salt.)**
- **While moving system, do not allow anyone to stand or sit on base or have added ballasting on base.**
- **Do not leave system unsupervised or play on system when wheels are engaged for moving.**
- **Use Caution when moving system across uneven surfaces. System may tip over.**
- **Use extreme caution if placing system on sloped surface. System may tip over more easily.**

SPALDING
In the U.S.: 1-800-558-5234
In Canada: 1-800-284-8339
In Australia: 1-300-367-582

HYDRA-RIB
In the U.S.: 1-800-334-9111

RUSSELL

SURE SHOT
In the U.S.: 1-800-558-5234

Trademarks registered in the USA and other countries.
ID#: 55679001 02/12

HUFFY SPORTS
In the U.S.: 1-800-558-5234
In Canada: 1-800-284-8339

© Copyright 2022 by Russell Brands, LLC

Número de modelo:
(se encuentra en la caja del producto)

ESPAÑOL

SISTEMA PORTÁTIL DE BALONCESTO

Manual del propietario

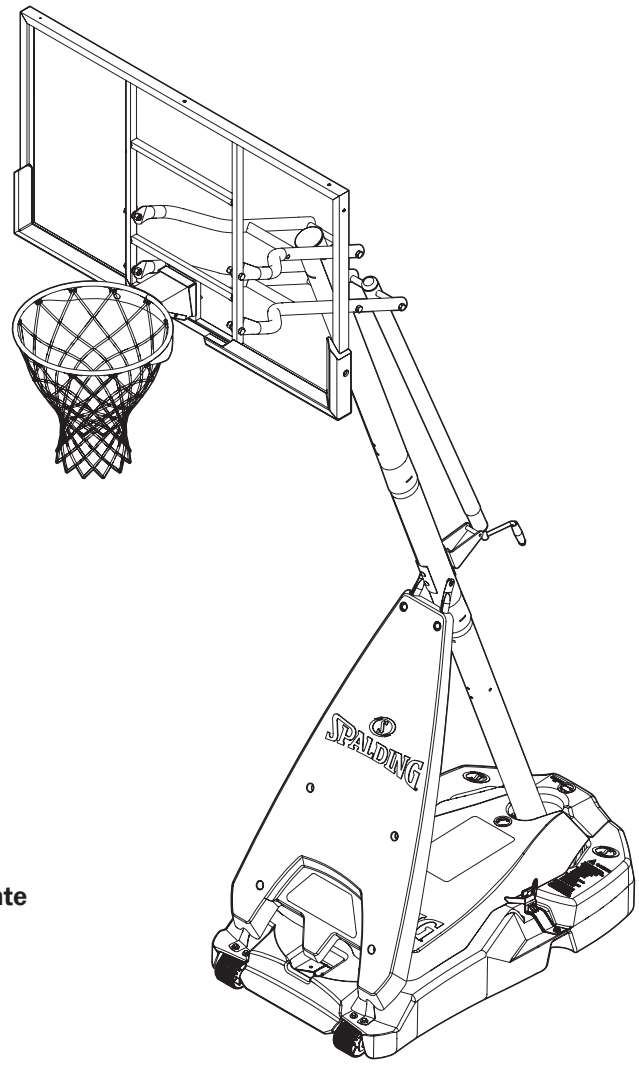

Teléfono gratuito del servicio al cliente

EE. UU.: 1-800-558-5234
Canadá: 1-800-284-8339
Europa: +353 51 379777
Australia: 1300 367 582

www.spalding.com

⚠ ADVERTENCIA ⚠

LEA Y COMPRENDA EL MANUAL DEL OPERADOR ANTES DE USAR ESTA UNIDAD.
EL INCUMPLIMIENTO DE LAS INSTRUCCIONES DE FUNCIONAMIENTO PODRÍA OCASIONAR LESIONES O DAÑOS MATERIALES.

12/21 ID Núm. M7U6121

Contenido

Contenido 42
Antes de empezar 42
Contacto 42
Garantía 43
Información de seguridad 43
Comprobación del ajuste de los pernos de tolerancia estrecha 44
Contenido del paquete 44
Herramientas y materiales para el montaje 50
Resumen del montaje 51
Montaje de la base 52
Montaje del elevador 58
Montaje del elevador superior 61
Montaje de la canasta 65
Llenado de la unidad montada para su uso 71
Funcionamiento 75
Listado de piezas 76

¿Tiene preguntas o le faltan piezas?

¡NO regrese a la tienda!

¡Llame al número de atención al cliente GRATUITO que figura en la primera página!

Antes de empezar

LEA Y COMPRENDA EL MANUAL DEL OPERADOR ANTES DE USAR ESTA UNIDAD.

- Saque **TODO** el contenido de las cajas.
- Asegúrese de revisar el **INTERIOR** de las secciones de los postes; los herrajes y las piezas adicionales se encuentran allí.
- Debe conservar este manual junto con el recibo de compra y tenerlo disponible como referencia conveniente, ya que contiene información importante sobre su modelo.

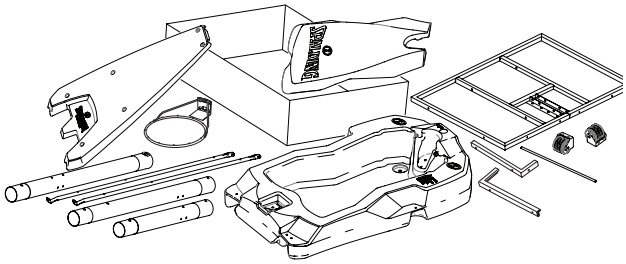

⚠ ADVERTENCIA ⚠

EL INCUMPLIMIENTO DE LAS INSTRUCCIONES DE FUNCIONAMIENTO PODRÍA OCASIONAR LESIONES O DAÑOS MATERIALES.

Contacto

¿Tiene preguntas o le falta alguna pieza? ¡**NO** vuelva a la tienda!

Correo electrónico:	warrantyservice@custserv.fotlinc.com
Teléfono gratuito del servicio al cliente:	1-800-558-5234
Dirección postal:	Spalding PO Box 90015 Bowling Green, KY 42102

Garantía

Para obtener la información más reciente sobre la Garantía del Sistema de Baloncesto, visite **www.Spalding.com** o llame al Servicio al Cliente de Spalding al **1-800-558-5234**.

Información de seguridad

⚠ ADVERTENCIA ⚠

EL INCUMPLIMIENTO DE ESTAS INSTRUCCIONES DE SEGURIDAD PUEDE OCASIONAR LESIONES GRAVES O DAÑOS MATERIALES Y ANULARÁ LA GARANTÍA.

Para que el funcionamiento del sistema sea seguro, el propietario debe asegurarse de que todos los jugadores conozcan y sigan estas reglas.

Para garantizar la seguridad, no intente montar este sistema sin seguir las instrucciones cuidadosamente. Revise toda la caja y el interior de todo el material de embalaje para verificar si hay piezas y/o cualquier material de instrucciones adicional. **Antes de comenzar el montaje, lea las instrucciones e identifique las piezas utilizando el identificador de los herrajes y la lista de piezas en este documento.** Es esencial el montaje completo, el uso y la supervisión adecuados para el funcionamiento correcto del sistema y para reducir el riesgo de accidentes o lesiones. Existe una alta probabilidad de lesiones graves si este sistema no se instala, mantiene y funciona adecuadamente.

- Si usa una escalera durante el montaje, extreme la precaución.
- Revise regularmente la base para detectar si hay fugas. Las fugas lentas pueden hacer que el sistema se vuelque inesperadamente.
- Asiente las secciones del poste correctamente (si corresponde). De lo contrario, las secciones del poste podrían separarse al jugar o al transportarlo.
- El clima, la corrosión o el mal uso podrían provocar fallos en el sistema.
- Si requiere asistencia técnica, póngase en contacto con el Servicio al Cliente.
- La altura mínima de funcionamiento es de 6 pies y 6 pulgadas (1.98 m) hasta la parte inferior del tablero.

La mayoría de las lesiones están causadas por un mal uso y/o por no seguir las instrucciones.

Tenga cuidado al usar este sistema.

⚠ ATENCIÓN ⚠

- **Se requiere que el montaje sea llevado a cabo por adultos.**
- Deseche de inmediato **TODOS** los materiales de embalaje.
- Como con cualquier otro producto, inspeccione periódicamente si hay piezas pequeñas sueltas.
- La unidad ensamblada **DEBE** estar llena de arena o agua en **TODO** momento.
- **TODOS** los sistemas de baloncesto, incluidos aquellos utilizados para EXHIBICIÓN, **DEBEN** montarse e instalarse según las instrucciones.
- El incumplimiento de las instrucciones puede ocasionar **LESIONES GRAVES**.
- **NO** es aceptable emplear un sistema de apoyo improvisado.

NOTA

El estilo del tablero variará.

Comprobación del ajuste de los pernos de tolerancia estrecha

Para garantizar que el sistema del tablero ofrece una calidad de juego óptima, se requiere una estrecha tolerancia del ajuste entre los componentes del elevador y los herrajes. Compruebe el ajuste de los pernos grandes en los orificios grandes de los tubos del elevador, los soportes del tablero y las placas triangulares. Si fuese necesario, con cuidado, realice movimientos circulares para extraer el exceso de pintura de los orificios.

NOTA
No todos los artículos ilustrados están incluidos en cada modelo.

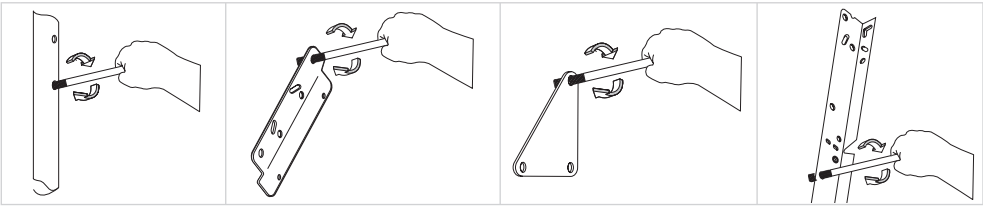

Contenido del paquete

Compruebe el contenido de cada kit y otras piezas para asegurarse de que se incluyen todas las partes. Conserve los herrajes del kit en la bolsa etiquetada, ya que los utilizará en diferentes pasos del montaje.

Vea el "Listado de piezas" de la página 76 para ver la lista completa de los números de las piezas de recambio.

MONTAJE DE LA BASE

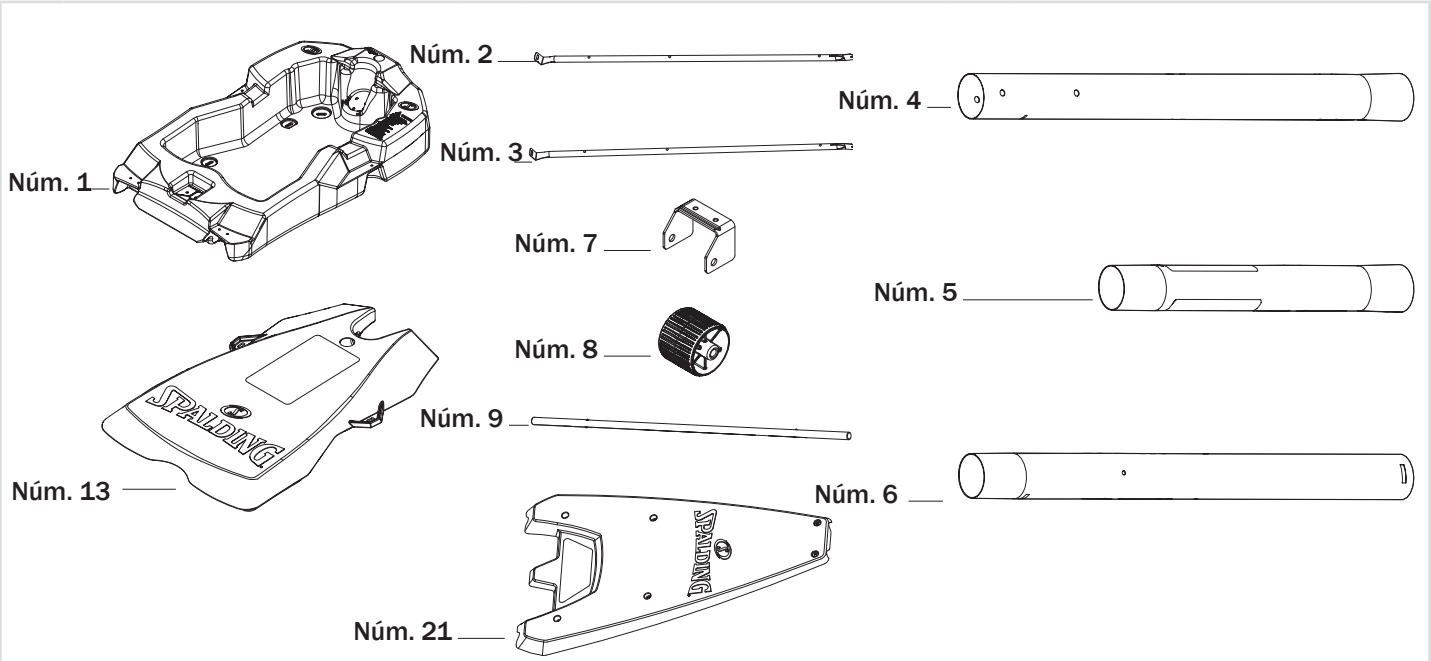

1	Base (x1)	2	Puntal, izquierdo, poste a la base (x1)	3	Puntal, derecho, poste a la base (x1)
4	Poste superior, negro (x1)	5	Poste intermedio, negro (x1)	6	Poste inferior, negro (x1)
7	Soporte de la rueda, de acero (x2)	8	Rueda, 3.5", de plástico, negra (x2)	9	Varilla, eje (x1)
13	Cubierta, base de arena (x1)	21	Cubierta frontal (x1)		

KIT 1 – MONTAJE DE LA BASE – 210500

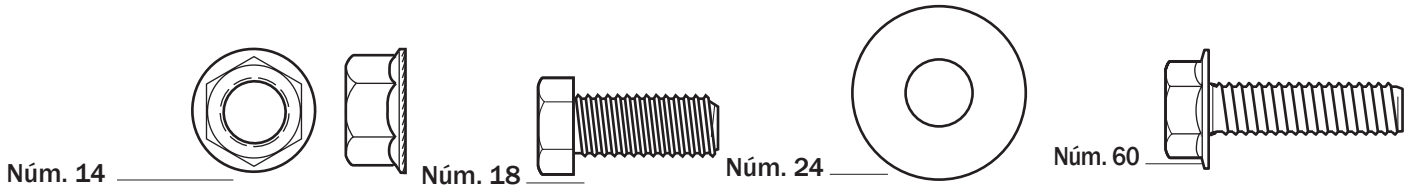

14	Tuerca brida hexagonal 5/16-18 de largo (x2)	18	Perno, cabeza hexagonal, 5/16-18 x 0.75 de largo (x2)	24	Arandela, plana, 5/16 (x6)
60	Perno, brida hexagonal, 5/16-18 x 1 de largo (x2)				

KIT 2 – MONTAJE DEL POSTE EN LA BASE – 210501

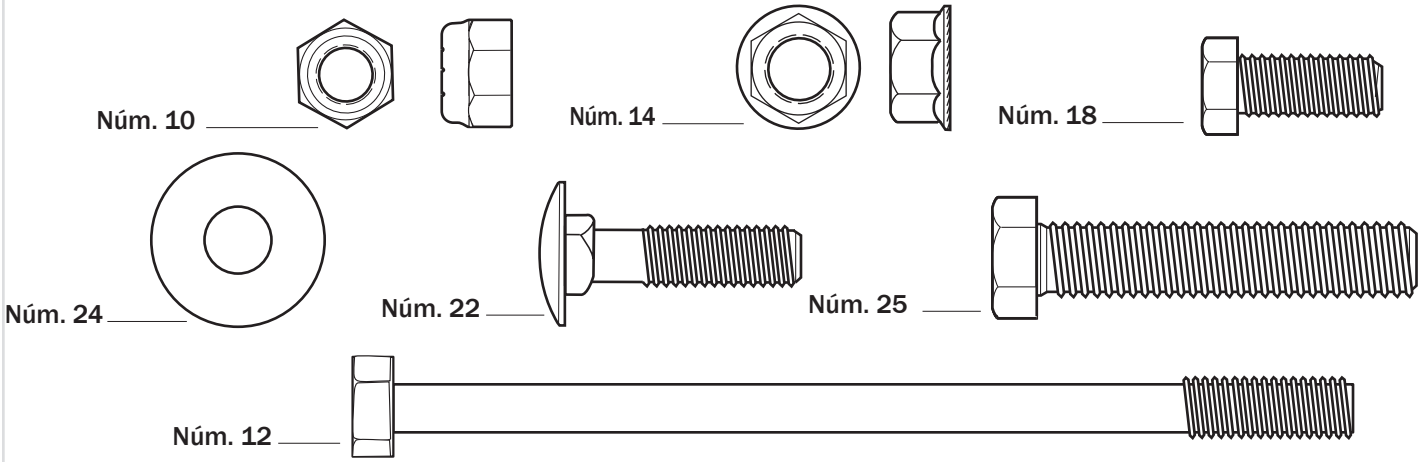

10	Tuerca, Nylock, 5/16-18 (x1)	12	Perno, cabeza hexagonal, 5/16-18 x 5.0 de largo (x1)	14	Tuerca brida hexagonal 5/16-18 (x6)
18	Perno, cabeza hexagonal, 5/16-18 x 0.75 de largo (x2)	22	Perno, de carruaje, 5/16-18 x 1.50 de largo (x6)	24	Arandela, plana, 5/16 (x4)
25	Perno, cabeza hexagonal, 3/8-16 x 2 de largo (x2)				

HERRAJES DEL POSTE A LA BASE

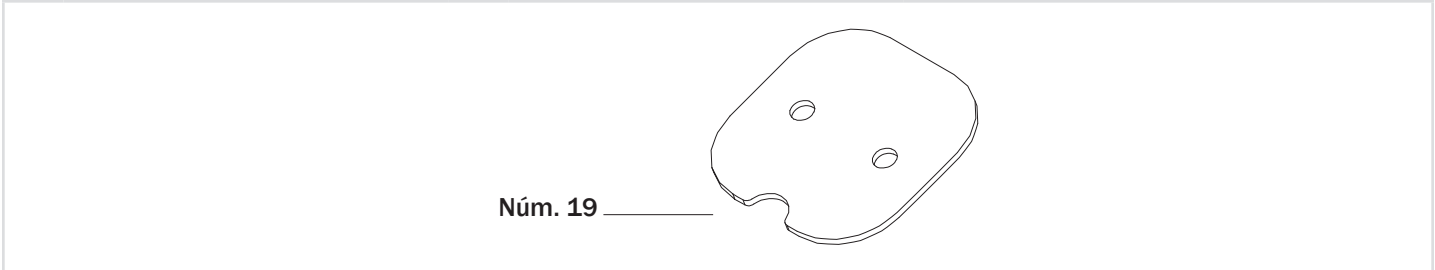

19	Placa, montaje del poste inferior (x1)

MONTAJE DEL ELEVADOR

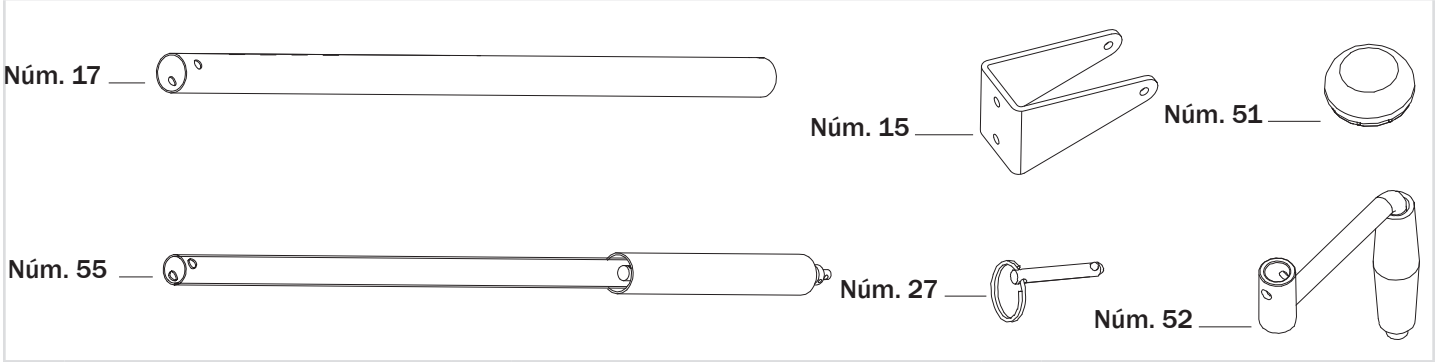

15	Soporte, montaje del poste (x1)	**27**	Pasador, manivela (x1)	**17**	Funda, elevador mecánico (x1)
51	Tapón, elevador mecánico (x1)	**52**	Manivela, elevador mecánico (x1)	**55**	Elevador mecánico (x1)

KIT 3 – MONTAJE DEL ELEVADOR EN EL POSTE – 210502

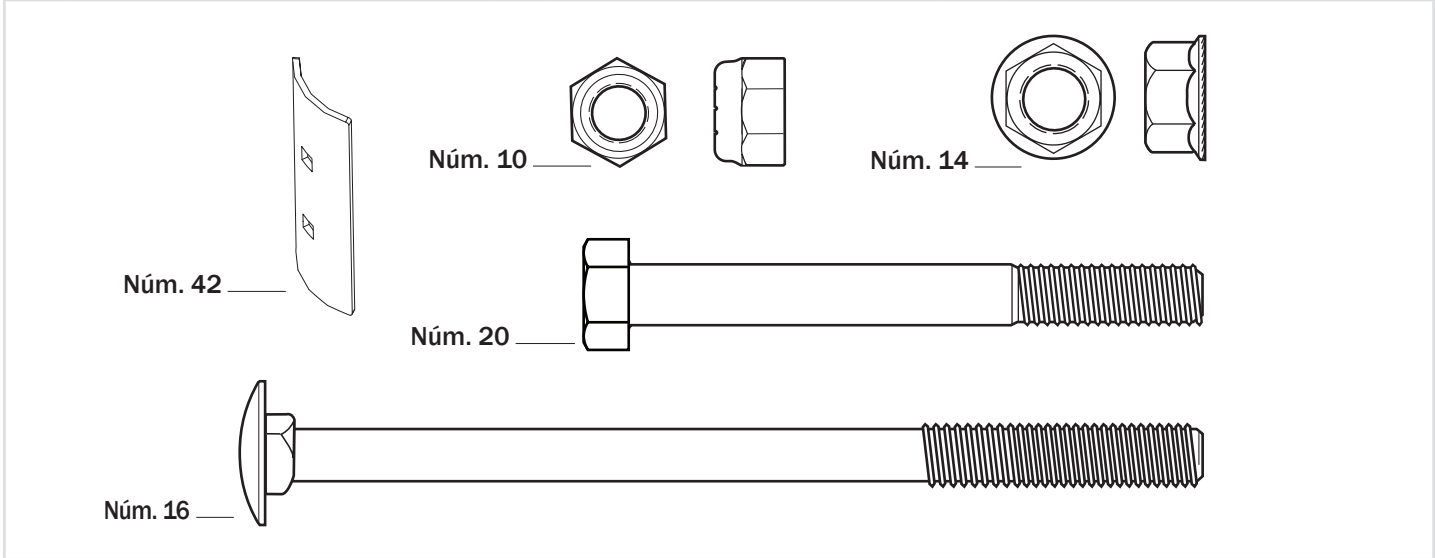

10	Tuerca, Nylock, 5/16-18 (x1)	**14**	Tuerca brida hexagonal 5/16-18 (x2)	**16**	Perno de carruaje, 5/16-18 x 4.50 de largo (x2)
20	Perno, cabeza hexagonal, 5/16-18 x 2.75 de largo (x1)	**42**	Soporte de refuerzo (x1)		

MONTAJE DEL TABLERO

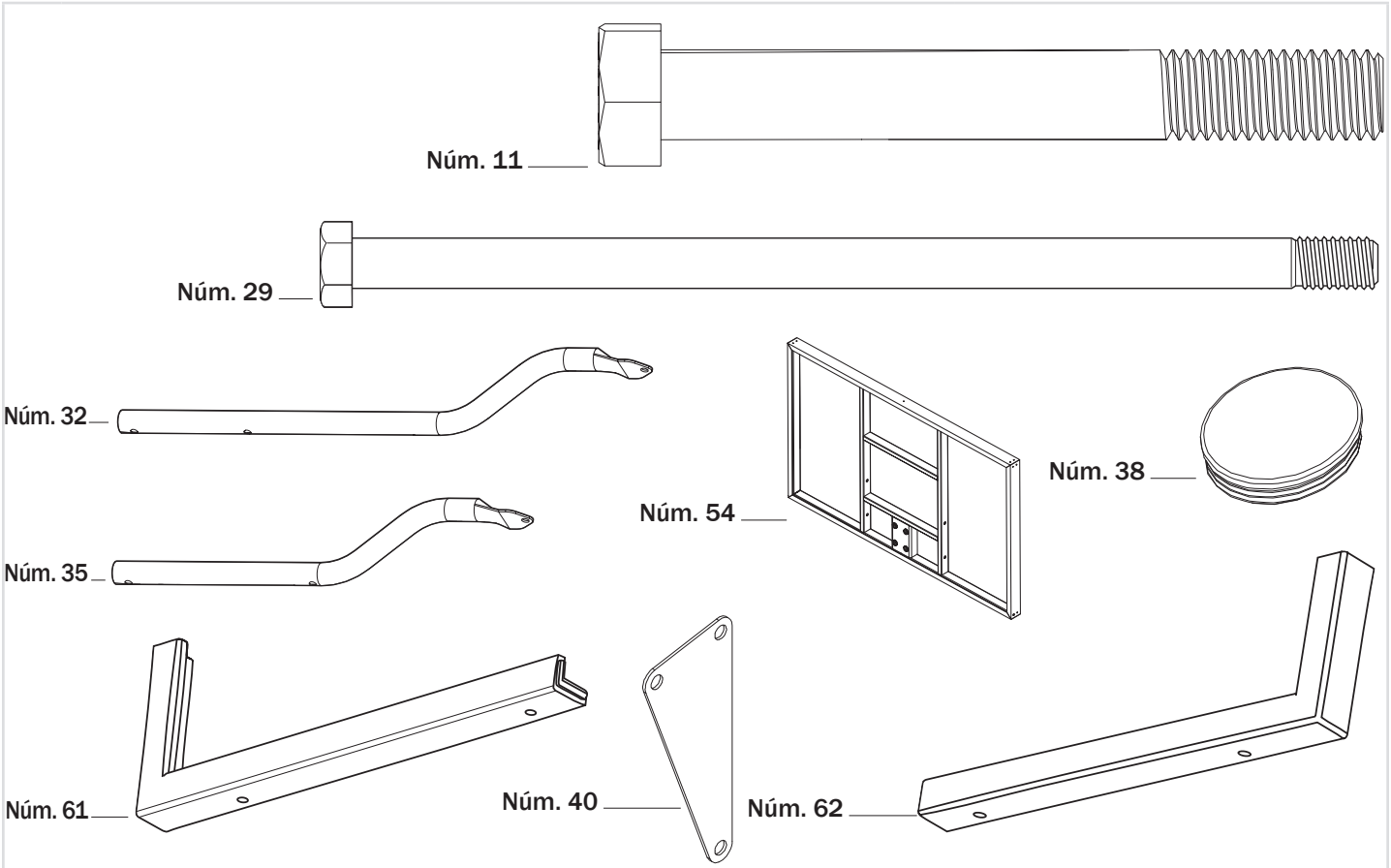

11	Perno, hexagonal, 1/2-13 x 4 de largo (x1)	29	Perno, cabeza hexagonal, 1/2-13 x 10,25 de largo (x3)	32	Tubo del elevador, inferior, largo (x2)
35	Tubo del elevador, superior, corto (x2)	38	Tapa, parte superior del poste (x1)	40	Placas triangulares (x2)
54	Tablero (x1)	61	Almohadilla del tablero, sección izquierda (x1)	62	Almohadilla del tablero, sección derecha (x1)

KIT 4 – TABLERO – 210503

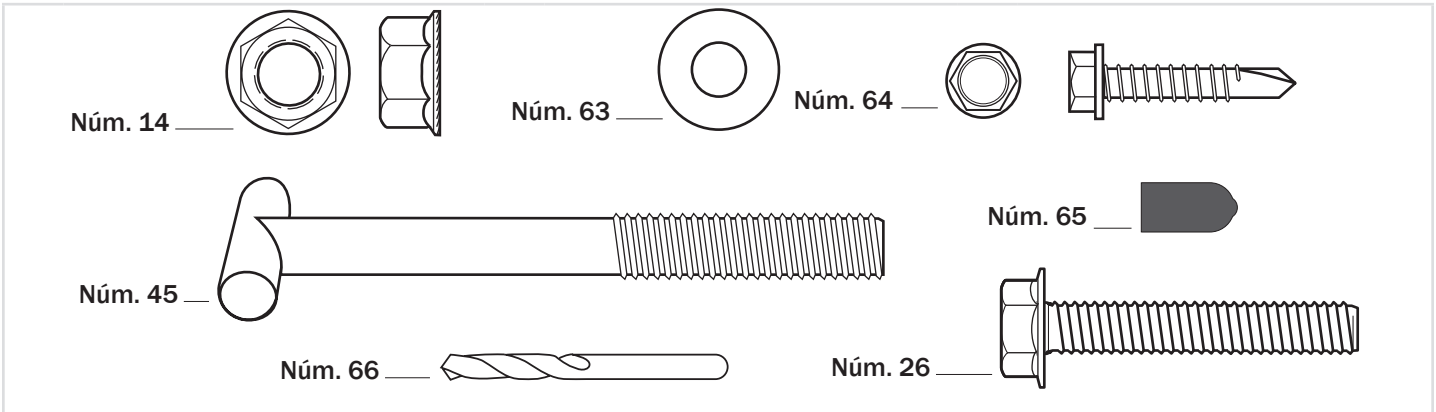

14	Tuerca brida hexagonal 5/16-18 (x4)	26	Perno, brida hexagonal, 5/16-18 x 1.625 de largo (x4)	45	Perno, en T, 3/8-16, 3.25 de largo (x1)
63	Arandela, plana, 1/4 (x6)	64	Tornillo, 1/4 x 1.00” de largo (x6)	65	Protector, tornillo (x6)
66	Broca, 11/64 (x1)				

KIT 5 – TABLERO – 210504

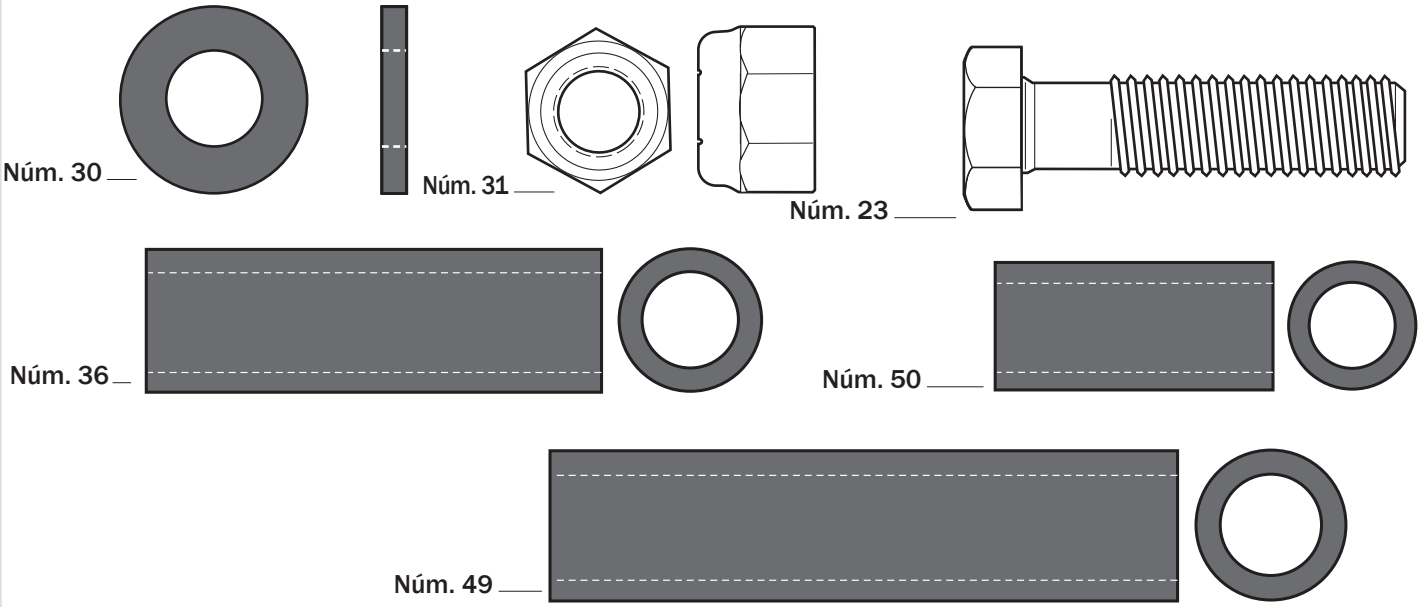

23	Perno, cabeza hexagonal, 1/2-13 x 2 de largo (x4)	30	Espaciador, de plástico, 0,50 d. int. x 0,13 de largo (x4)	31	Tuerca, Nylock, hexagonal 1/2-13 (x8)
36	Espaciador, de plástico, 0,53 d. int. x 2,38 de largo (x2)	49	Espaciador, 0,53 d. int. x 0,75 d.ext. x 3,25 de largo (x1)	50	Espaciador, 0,5 d. int. x 0,98 d.ext. x 1,64 de largo (x4)

MONTAJE DE LA CUBIERTA

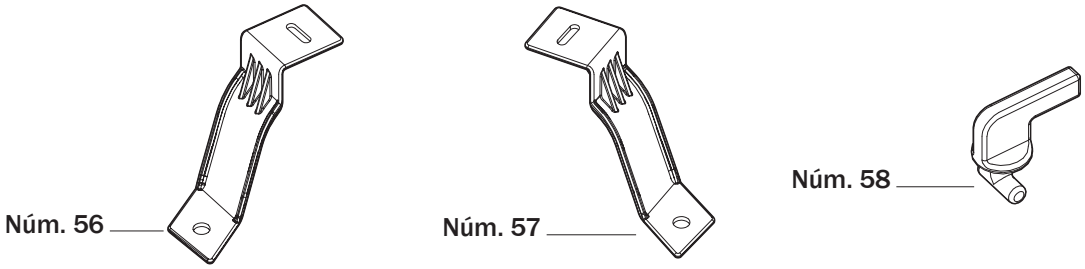

56	Soporte, cubierta, izquierdo (x1)	57	Soporte, cubierta, derecho (x1)	58	Pestillo giratorio (x2)

MONTAJE DE LA CANASTA

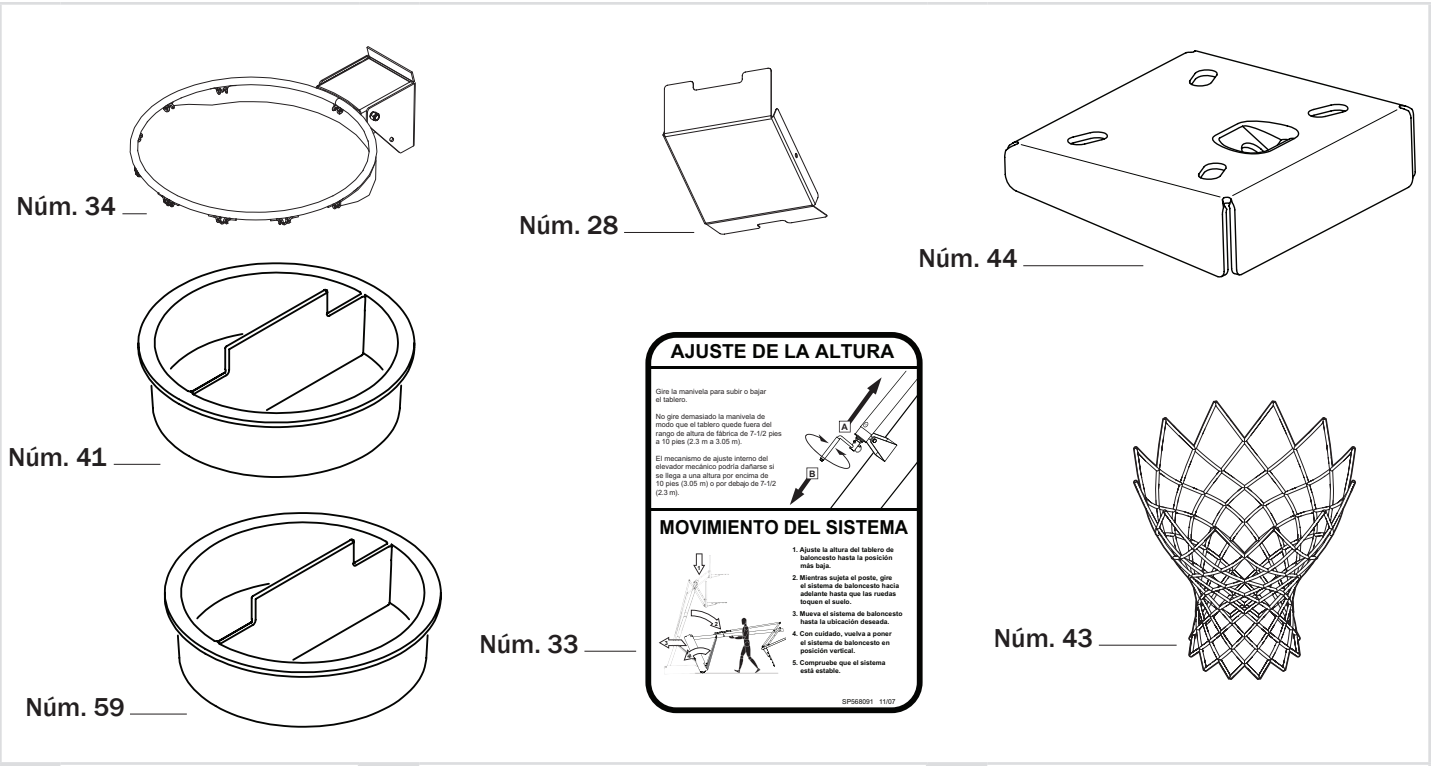

34	Aro (x1)	**28**	Placa de cubierta, aro (x1)	**44**	Soporte, Slam Jam, cuadrado, negro (x1)
41	Tapa, para la base (x1)	**33**	Etiqueta, ajuste de altura y movimiento (x1)	**43**	Red (x1)
59	Tapa para la cubierta (x1)				

KIT 6 – CANASTA – 208877

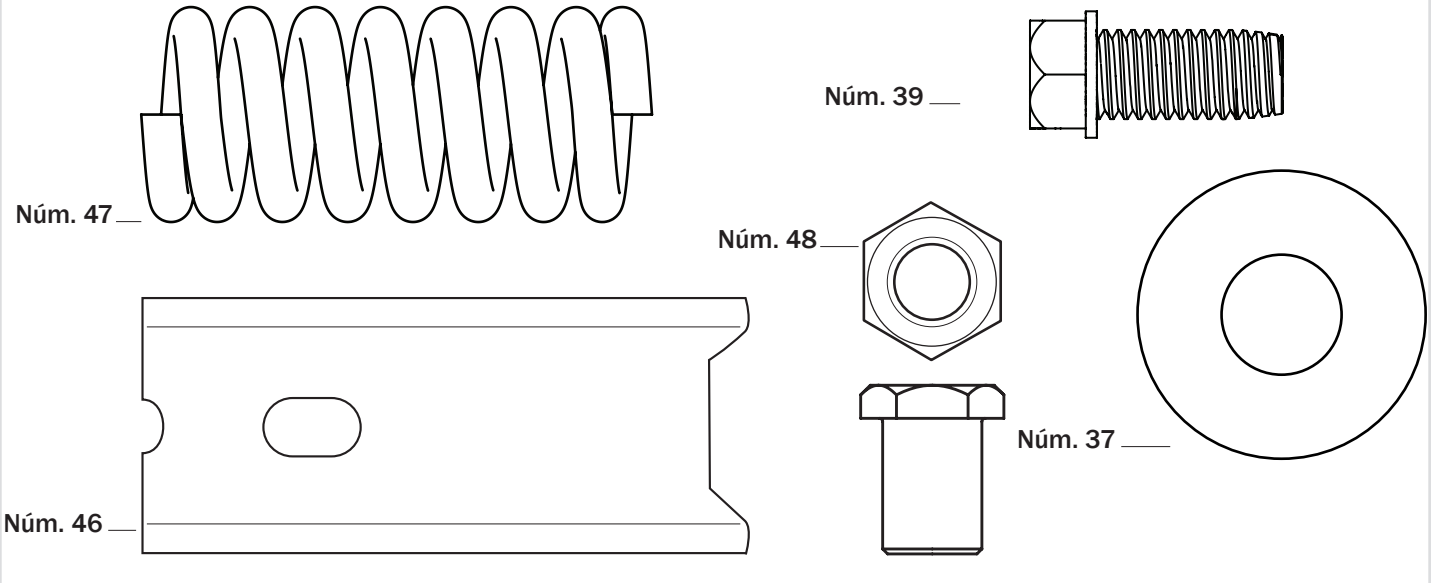

37	Arandela, plana, 0.625 d. int. x 1.5 d. ext. (x1)	**39**	Tornillo, #10-0.394" de largo (x2)	**46**	Soporte, refuerzo, Slam Jam (x1)
47	Resorte, en aro (x1)	**48**	Tuerca, especial 3/8-16 (x1)		

Herramientas y materiales para el montaje

2 adultos capaces	Mazo	Gafas de seguridad	Llave de vaso 1/2", 9/16", 3/4"	Extensión de llave de vaso	Llave 1/2", 9/16", 3/4"

Cinta métrica	Destornillador de estrella	Caballete	Escalera de mano (8 pies)	Tabla de madera de desecho	Manguera de jardín o arena	**(OPCIONAL)** Llaves ajustables

Resumen del montaje

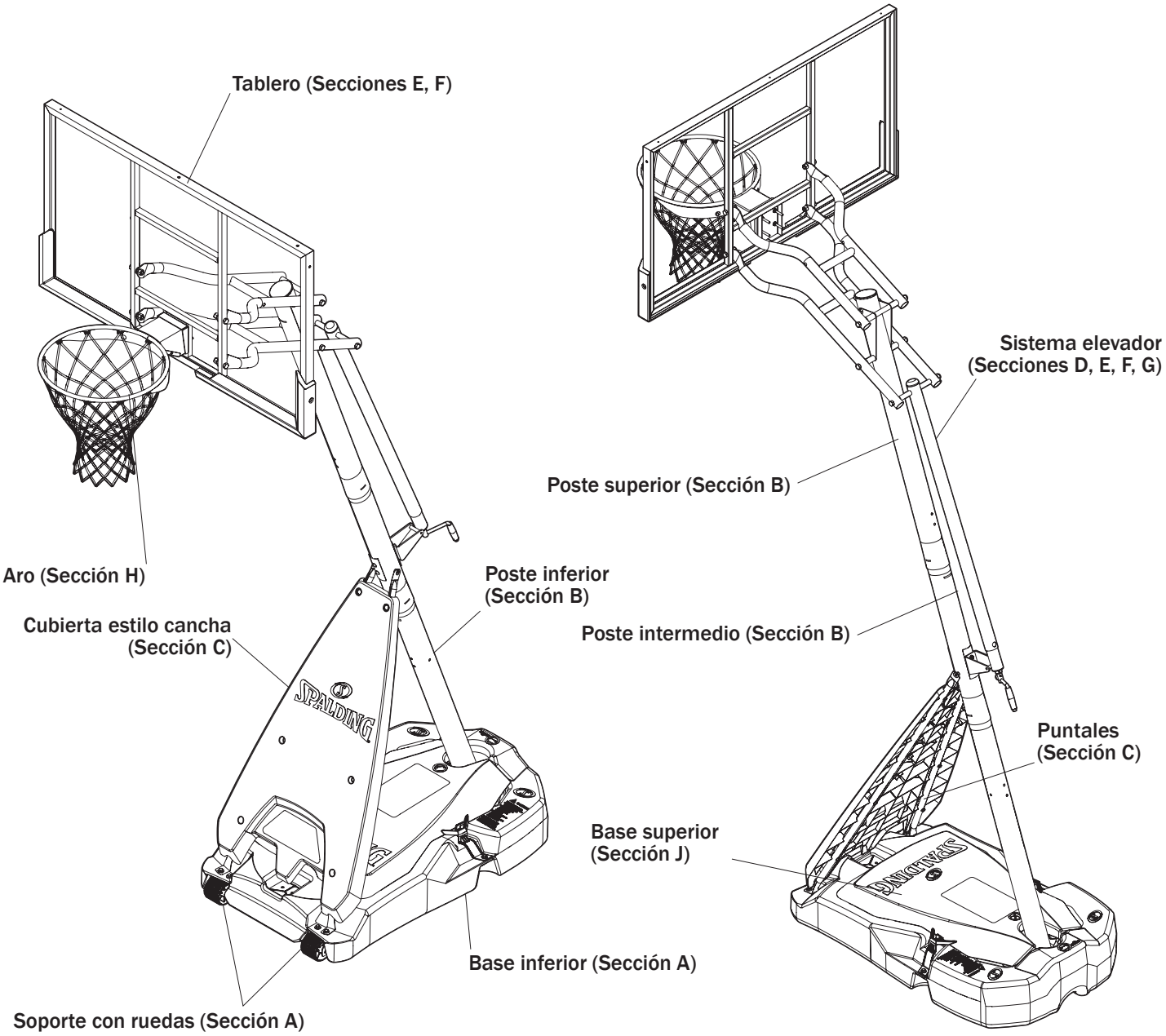

Montaje de la base

Piezas necesarias:	Montaje completo de la base:

- Kit 1
- Kit 2
- Tabla de madera de desecho
- Llave de vaso o llave
- Mazo

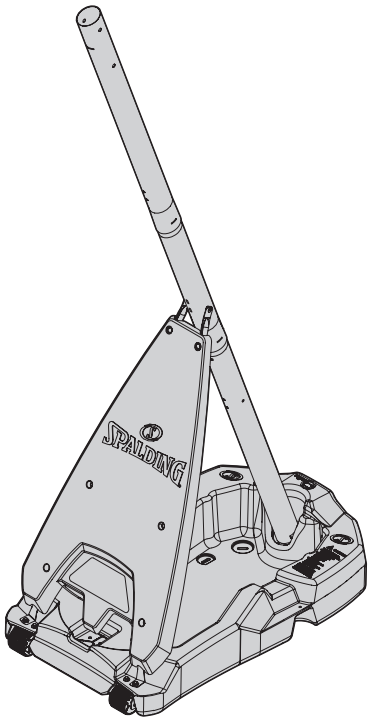

A MONTAJE DE LAS RUEDAS

1. Introduzca las ruedas (8) en los soportes de las ruedas (7).
2. Introduzca el eje (9) a través de los soportes de las ruedas (7) y de las ruedas (8).

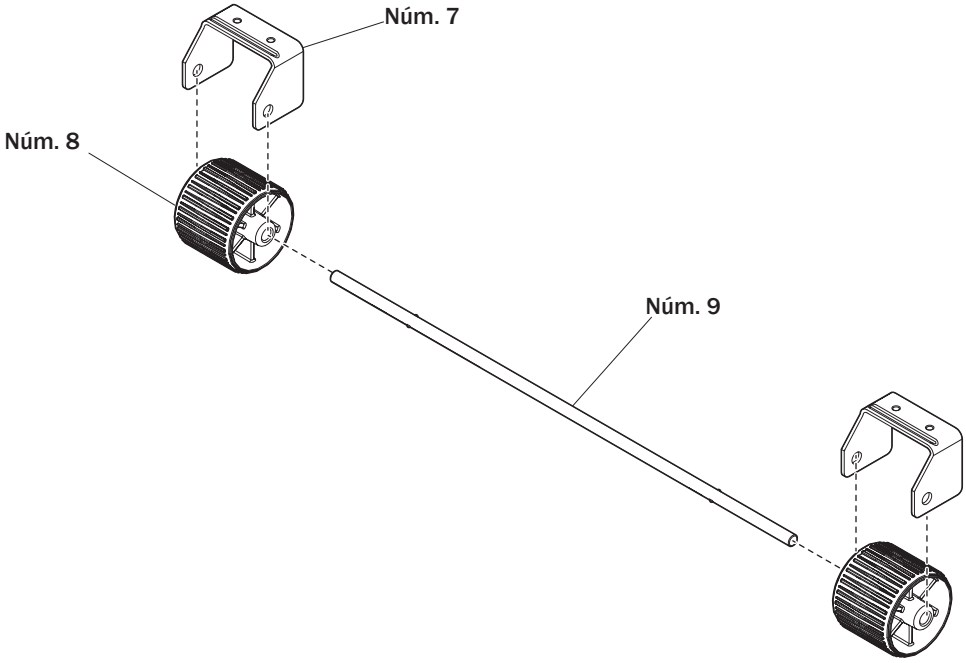

A MONTAJE DE LAS RUEDAS

3. Fije los soportes de las ruedas (7) y el montaje de las ruedas a la base (1) con los pernos (18) y las arandelas (24).

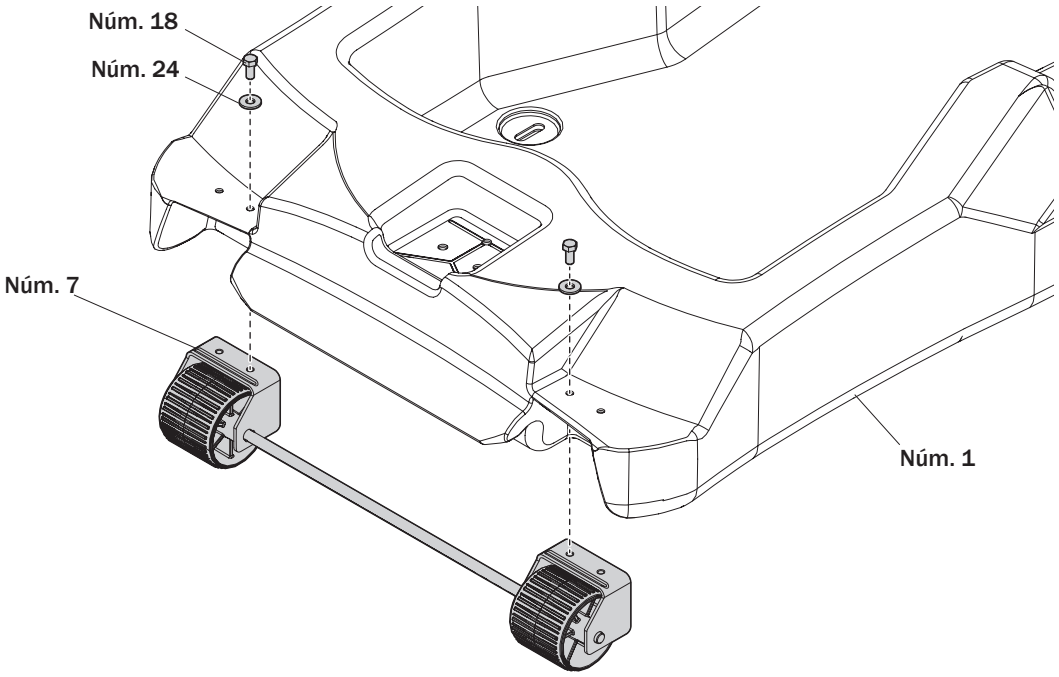

B MONTAJE DEL POSTE OVALADO

1. Identifique la sección superior (6), intermedia (5) e inferior (4) del poste ovalado.

2. Marque 3-1/2” (9 cm) desde la parte superior de las secciones del poste intermedio (5) y del poste inferior (4).

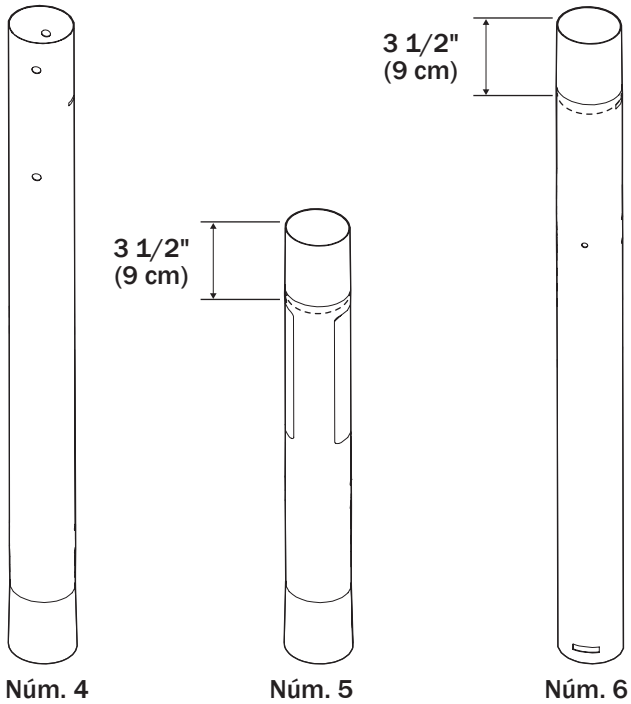

B MONTAJE DEL POSTE OVALADO

⚠ PRECAUCIÓN ⚠

CUANDO ESTÁN CORRECTAMENTE ENCAJADAS ENTRE SÍ, LAS SECCIONES DE LOS POSTES DEBERÁN TENER UNA SUPERPOSICIÓN DE **3 1/2" (9 CM)**.

SI NO PUEDE CONSEGUIR UNA SUPERPOSICIÓN DE ENGANCHE DE **3 1/2" (9 CM)**, ¡¡PARE!! ¡NO CONTINÚE CON EL SIGUIENTE PASO! - LLAME AL SERVICIO AL CLIENTE DE SPALDING AL **1-800-558-5234** PARA RECIBIR AYUDA.

3. Alinee la sección superior del poste (4) con la sección intermedia del poste (5) y encájelas.

4. Empuje las secciones ensambladas sobre el bloque de madera hasta que la superposición alcance la línea marcada.

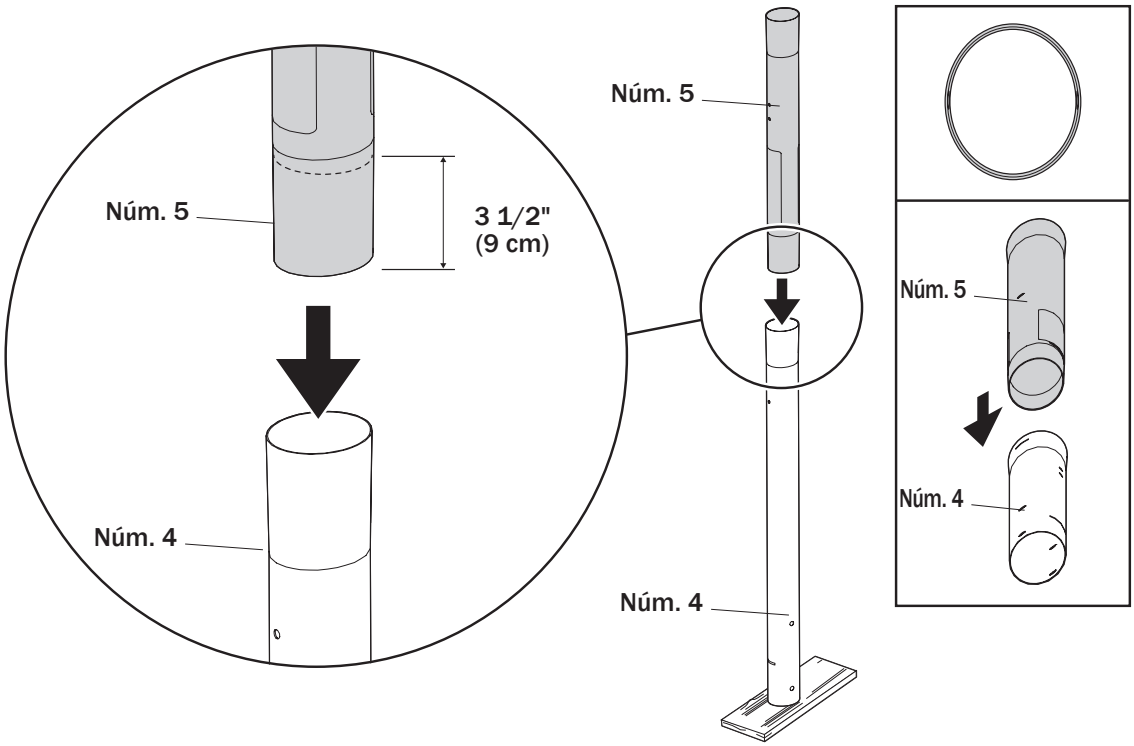

B MONTAJE DEL POSTE OVALADO

5. Alinee la sección del poste ovalado montada con la sección inferior del poste (6) y encájelas.
6. Empuje las secciones ensambladas sobre el bloque de madera hasta que la superposición alcance la línea marcada.

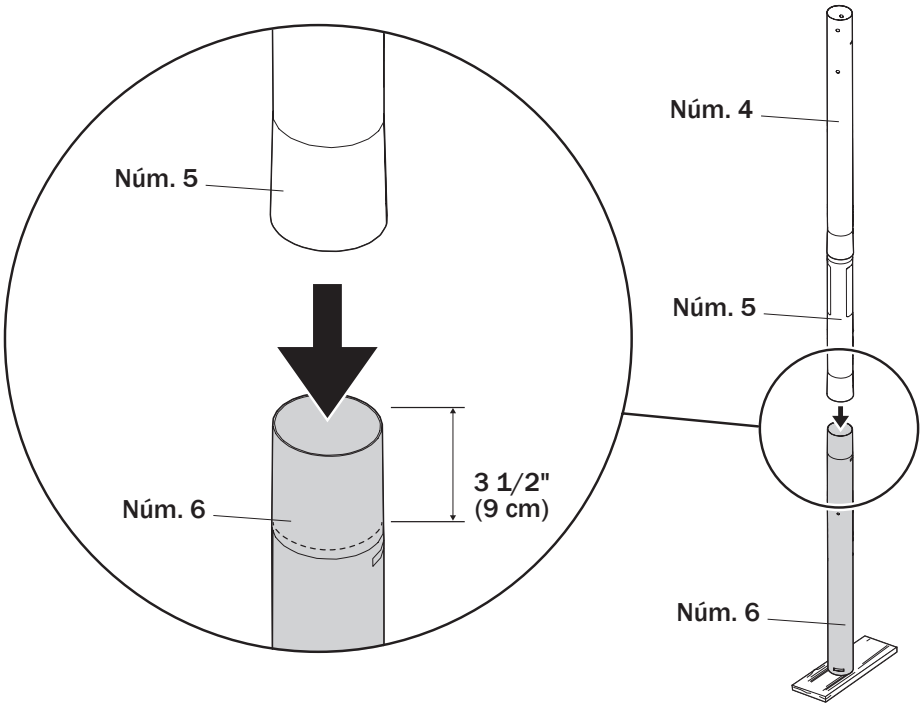

C COLOCACIÓN DEL POSTE EN LA BASE

1. Fije el conjunto del poste a la base (1) con los pernos (25) y la placa de montaje del poste (19).

⚠ ADVERTENCIA ⚠

SE REQUIEREN DOS PERSONAS PARA ESTE PROCEDIMIENTO. EL INCUMPLIMIENTO DE ESTA ADVERTENCIA PODRÍA OCASIONAR LESIONES GRAVES Y/O DAÑOS MATERIALES.

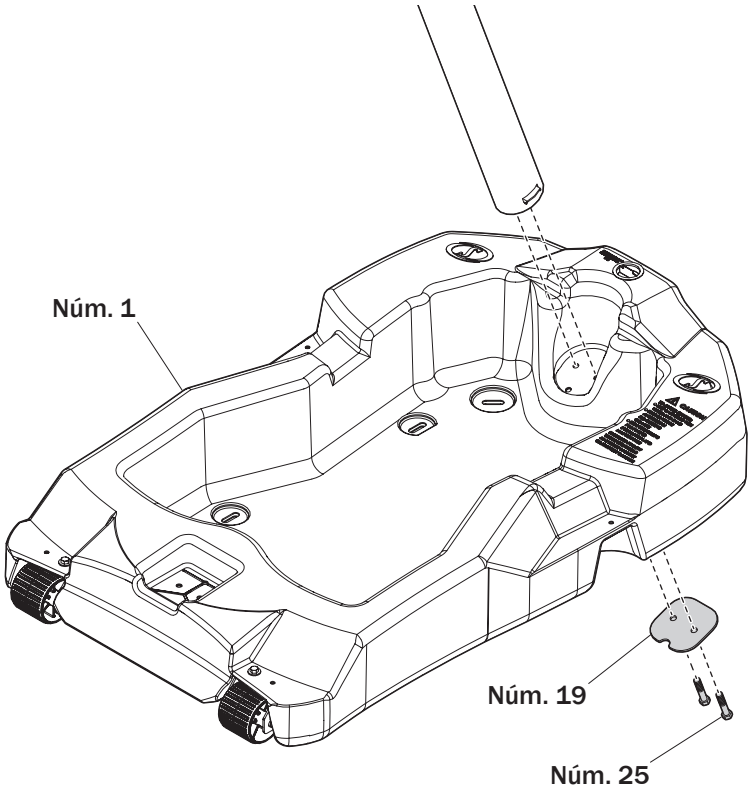

2. Fije los puntales (2) y (3) al poste intermedio (5) con el perno (12), las arandelas (24) y las tuercas (10).

⚠ IMPORTANTE ⚠

NO LO APRIETE DEL TODO.

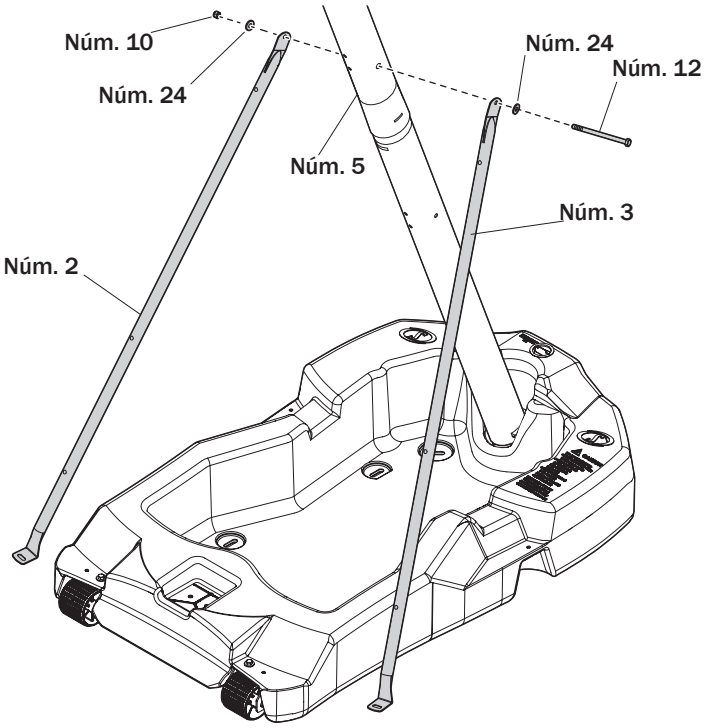

C COLOCACIÓN DEL POSTE EN LA BASE

3. Gire los extremos no fijados de los puntales de la base (2 y 3) para alinearlos con los orificios de montaje de la base (1).
4. Fije los extremos de los puntales de la base (2 y 3) en el marco de la base con los pernos (18) y las arandelas de seguridad (24).

⚠ IMPORTANTE ⚠

APRIETE COMPLETAMENTE TODAS LAS PIEZAS.

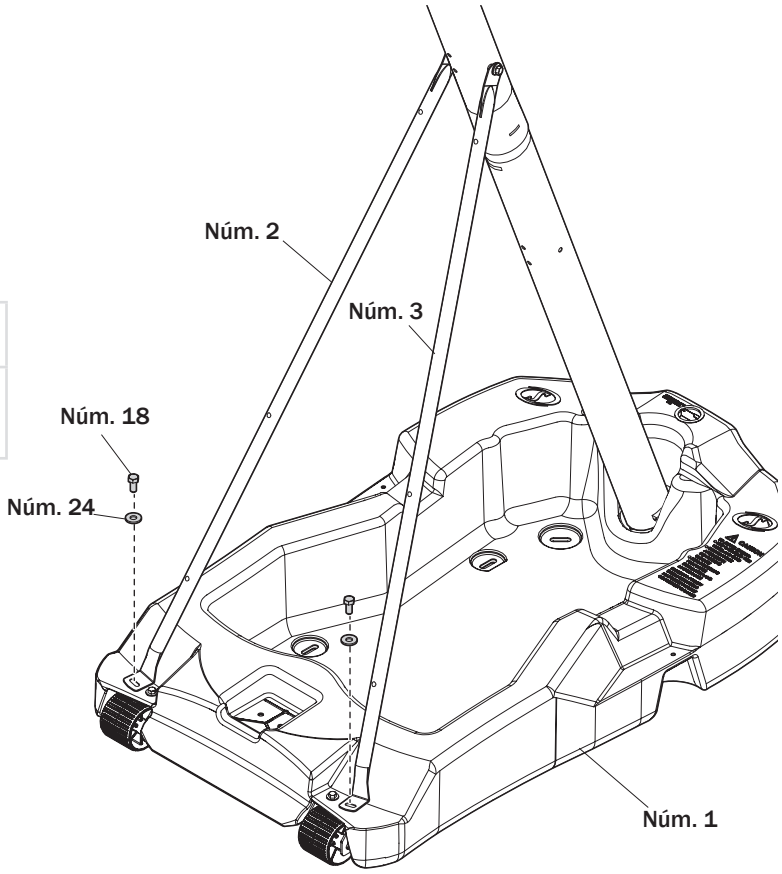

5. Fije la cubierta (21) sobre los puntales de la base (2 y 3) utilizando los pernos (22) y las tuercas (14).

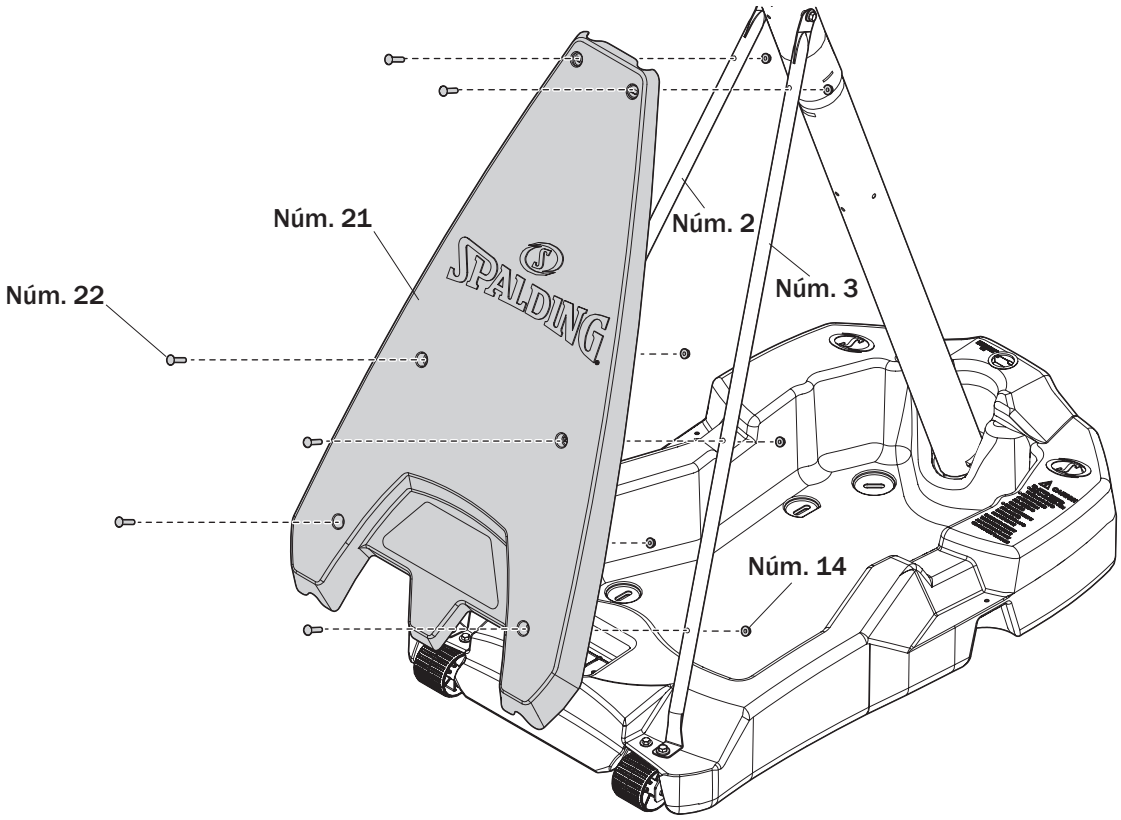

Montaje del elevador

Piezas necesarias:	Montaje completo del elevador:
• Kit 3 • Llave de vaso o llave	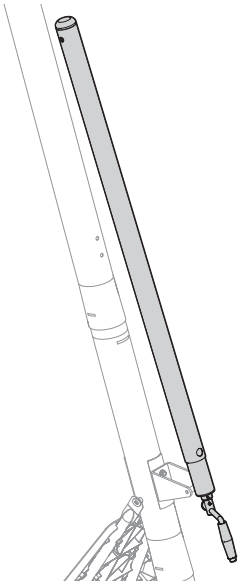

D COLOCACIÓN DEL MONTAJE DEL ELEVADOR

1. Apoye el montaje de forma segura en el caballete.
2. Deslice la funda del elevador mecánico (17) por encima del elevador mecánico (55) y coloque la tapa (51) en el extremo superior.

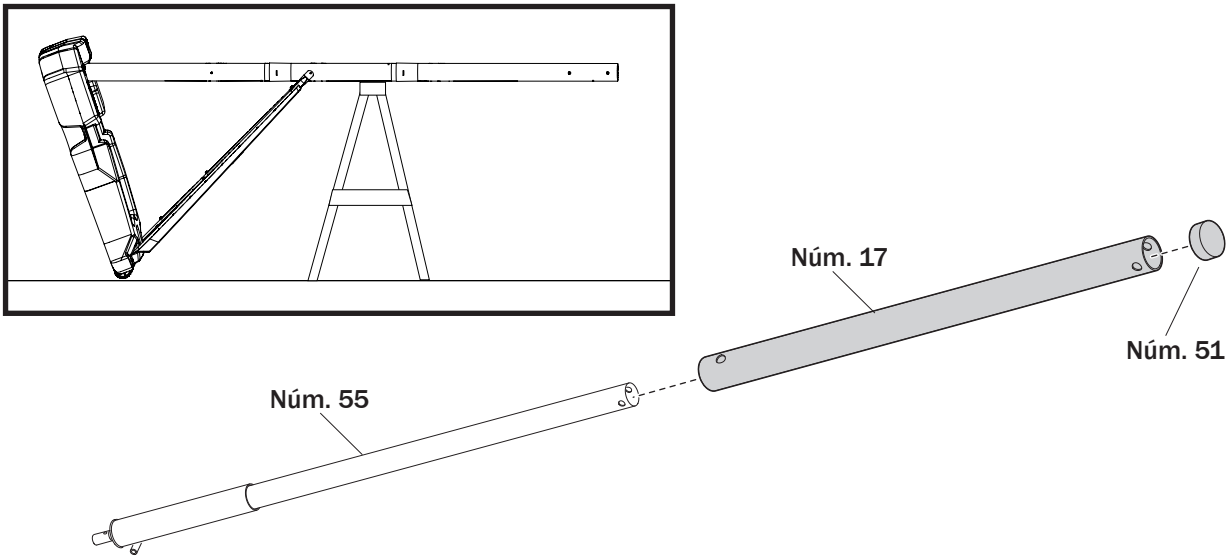

D COLOCACIÓN DEL MONTAJE DEL ELEVADOR

3. Instale el soporte del montaje del poste (15) y el soporte de refuerzo (42) en el poste intermedio (5) utilizando los pernos de carruaje (16) y las tuercas bridadas (14).
4. Apriete las tuercas bridadas (14) por completo.

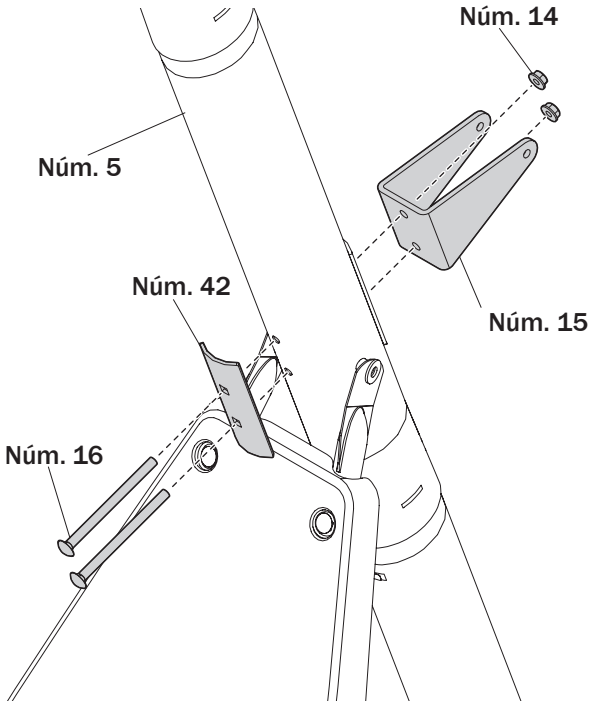

5. Fije el montaje de la funda del elevador mecánico (17) al soporte del poste (15) con el perno (20) y la tuerca (10).

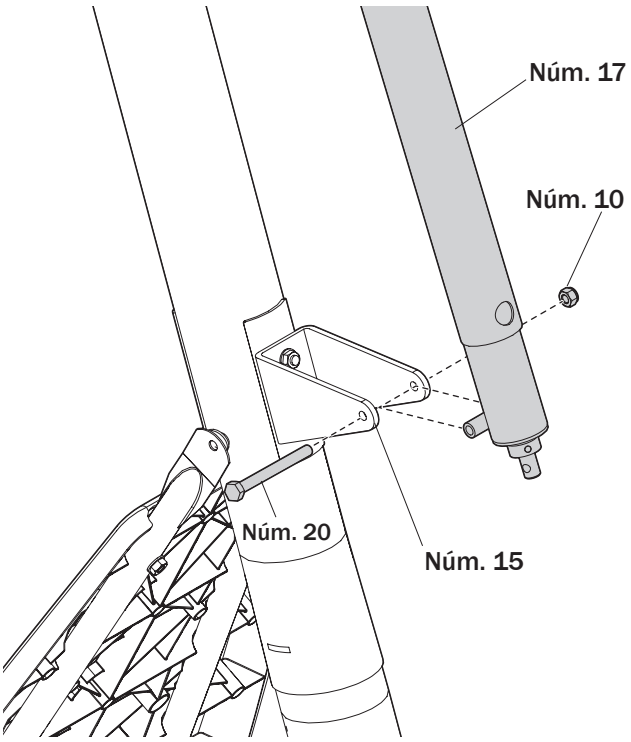

D COLOCACIÓN DEL MONTAJE DEL ELEVADOR

6. Fije la manivela (52) en el elevador mecánico con el pasador (27).

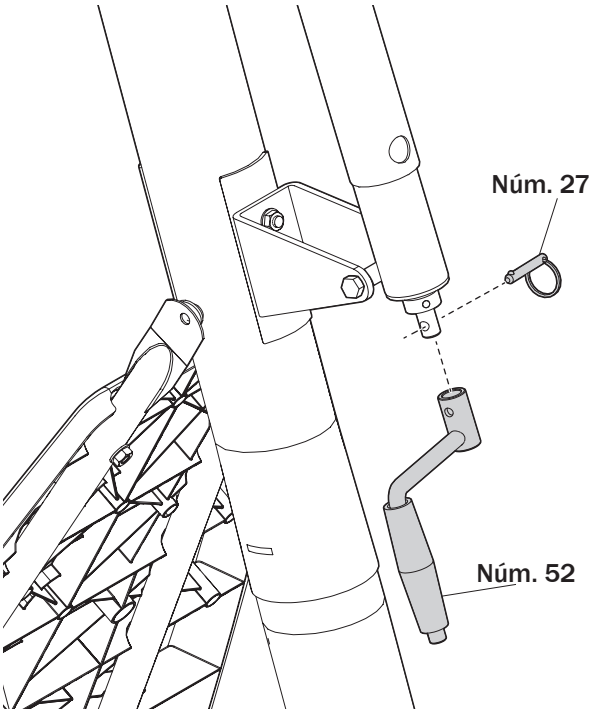

Montaje del elevador superior

Piezas necesarias:

- Kit 4
- Kit 5
- Llaves y/o llaves de vaso
- Extensión de llave de vaso
- Destornillador de estrella
- Caballete

Montaje completo del tablero:

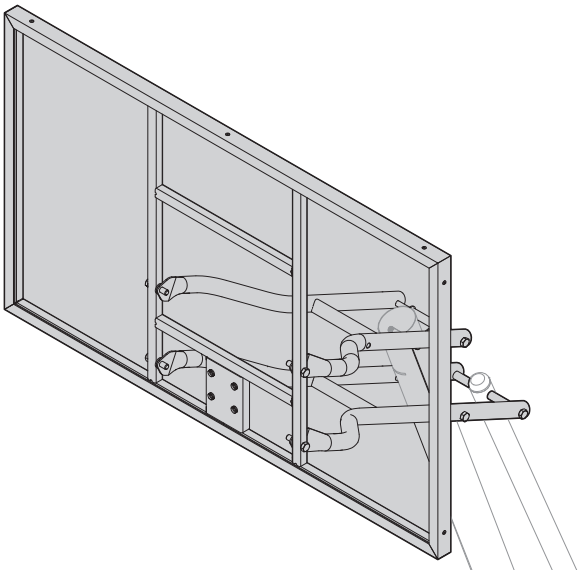

⚠ ADVERTENCIA ⚠

SE REQUIEREN DOS PERSONAS PARA ESTE PROCEDIMIENTO. EL INCUMPLIMIENTO DE ESTA ADVERTENCIA PODRÍA OCASIONAR LESIONES GRAVES Y/O DAÑOS MATERIALES.

E COLOCACIÓN DEL MONTAJE DEL TUBO ELEVADOR

1. Apoye el montaje de forma segura en el caballete. Identifique los tubos del elevador (32 y 35).

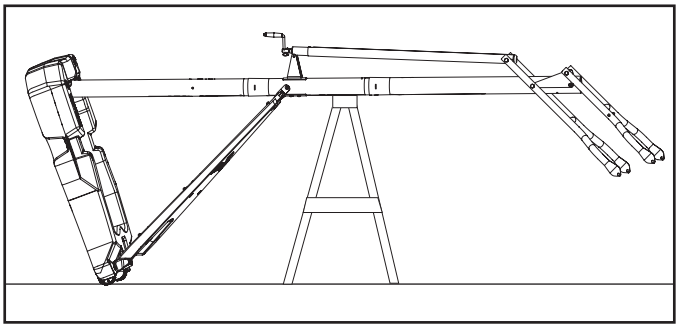

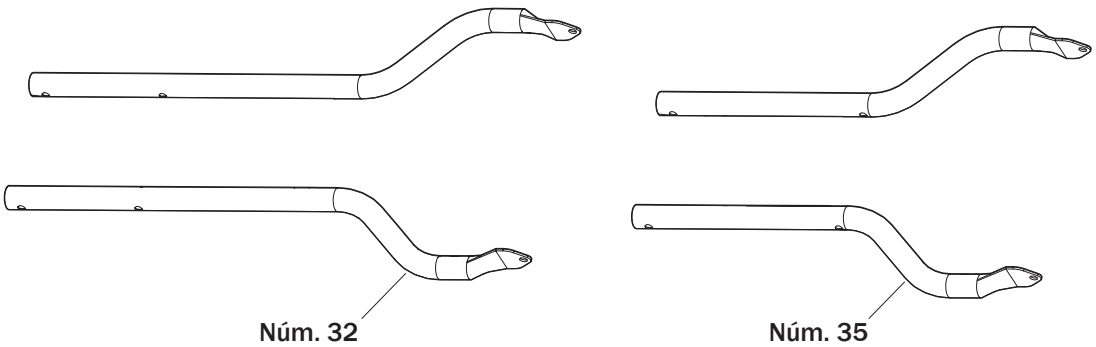

E COLOCACIÓN DEL MONTAJE DEL TUBO ELEVADOR

2. Mientras el sistema está apoyado de forma segura en el caballete. Coloque los tubos del elevador (32 y 35) en la sección del poste superior (4). En este momento, coloque la tapa del poste (38).

⚠ ADVERTENCIA ⚠

APRIETE LOS PERNOS (11 Y 29) EN LAS CONTRATUERCAS (31) HASTA QUEDAR PAREJOS CON EL BORDE EXTERIOR DE LA CONTRATUERCA.

NOTA

COMPRUEBE EL AJUSTE DE LOS PERNOS GRANDES EN LOS ORIFICIOS GRANDES DE LOS TUBOS DEL ELEVADOR, LOS SOPORTES DEL TABLERO Y LAS PLACAS TRIANGULARES. SI FUESE NECESARIO, CON CUIDADO, REALICE MOVIMIENTOS CIRCULARES PARA EXTRAER EL EXCESO DE PINTURA DE LOS ORIFICIOS.

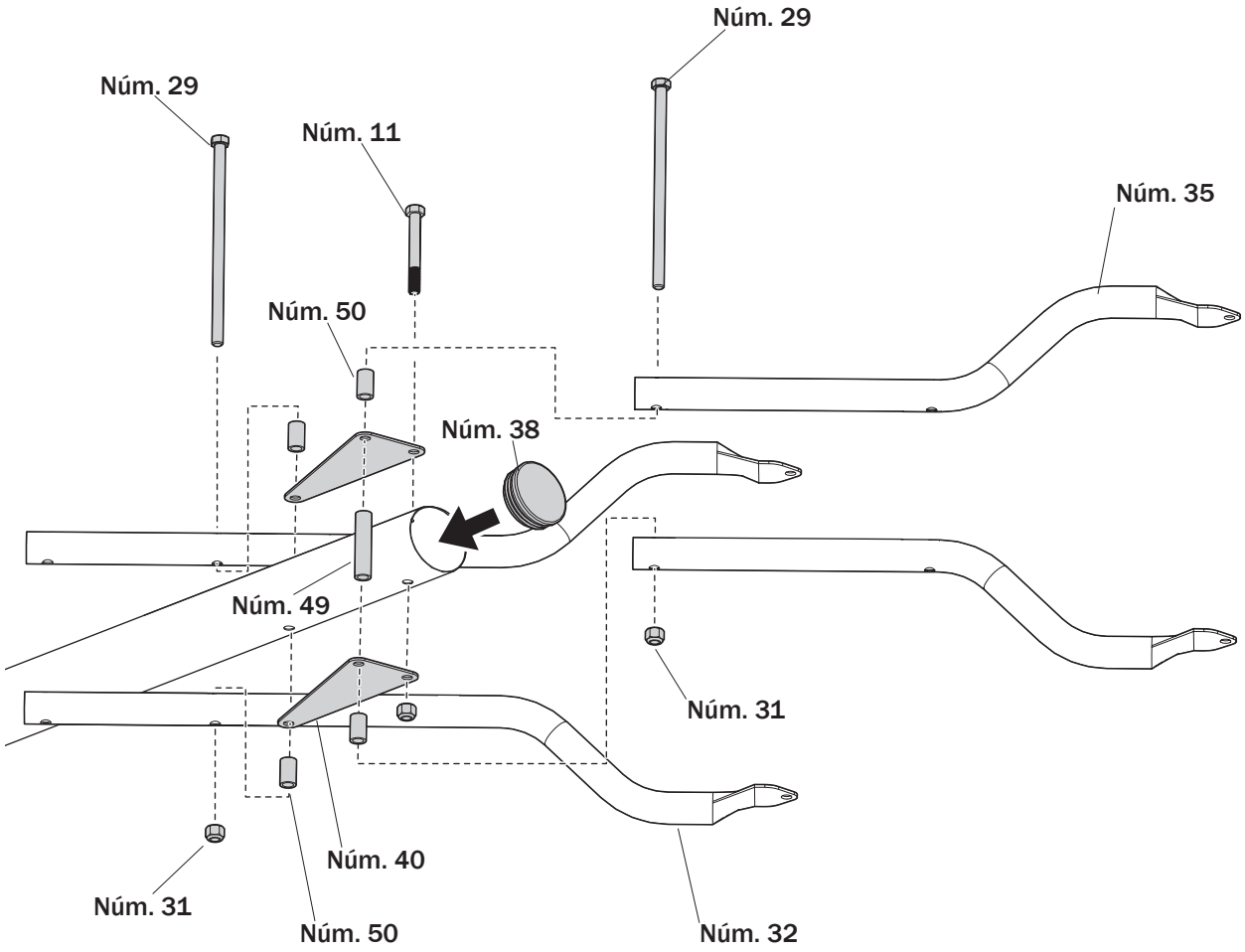

F COLOCACIÓN DEL TABLERO

1. Mientras se encuentra apoyado en el caballete, coloque los tubos del elevador (32, 35) al tablero utilizando los espaciadores (30), los pernos (23) y las tuercas (31).

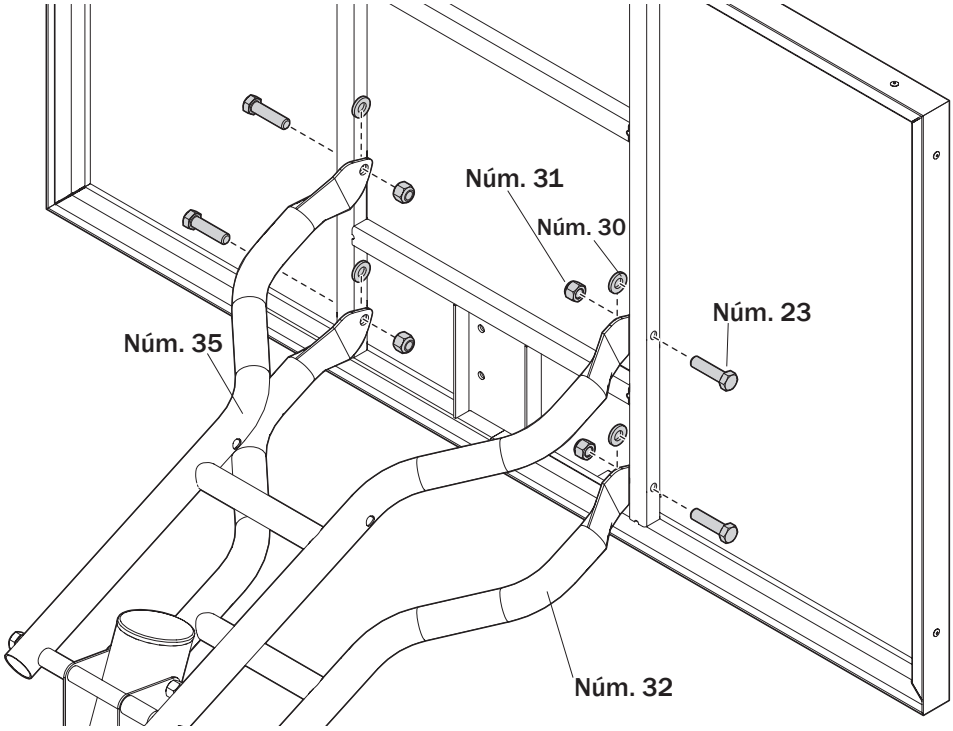

2. Inserte el perno en T (45) en el soporte Slam Jam (44), y fíjelo al tablero utilizando los pernos (26) y las tuercas (14).

⚠ IMPORTANTE ⚠

CORTE Y DESPEGUE CON CUIDADO LA PELÍCULA PROTECTORA DEL TABLERO ANTES DE COLOCAR EL ARO.

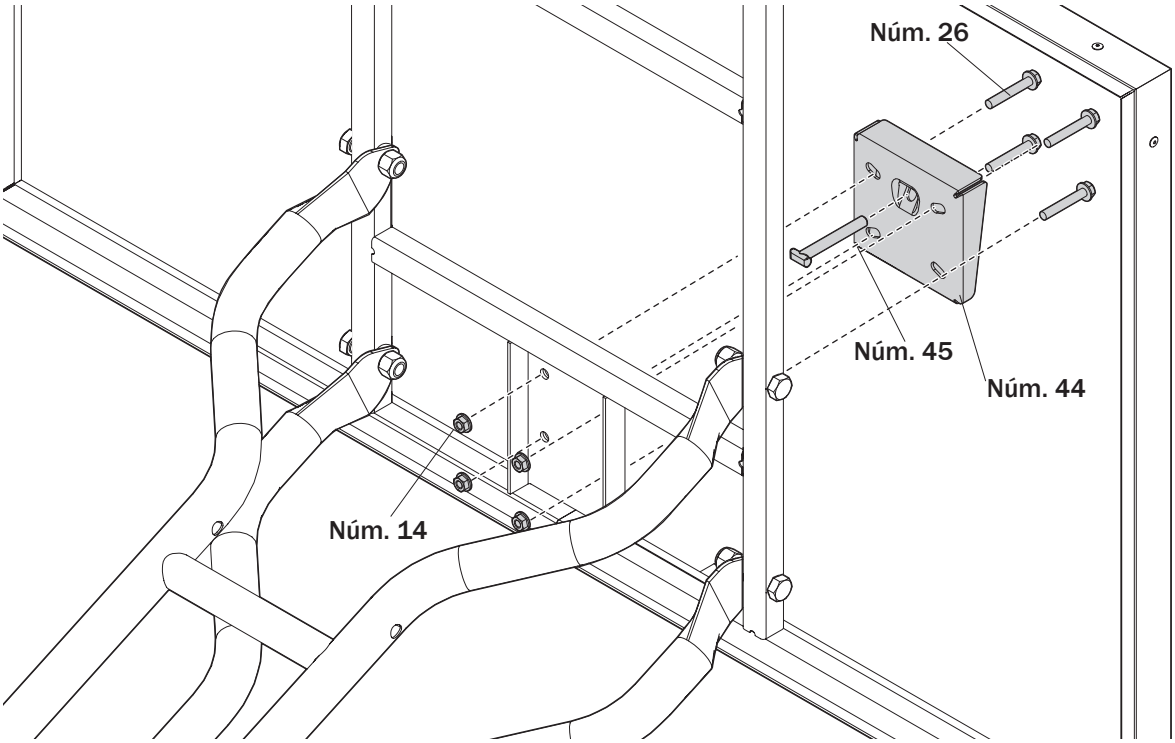

G COLOCACIÓN DEL MONTAJE DEL ELEVADOR

1. Fije el montaje de la manija (55) en los tubos del elevador inferiores (32) utilizando el perno (29), los espaciadores (36) y la tuerca (31).

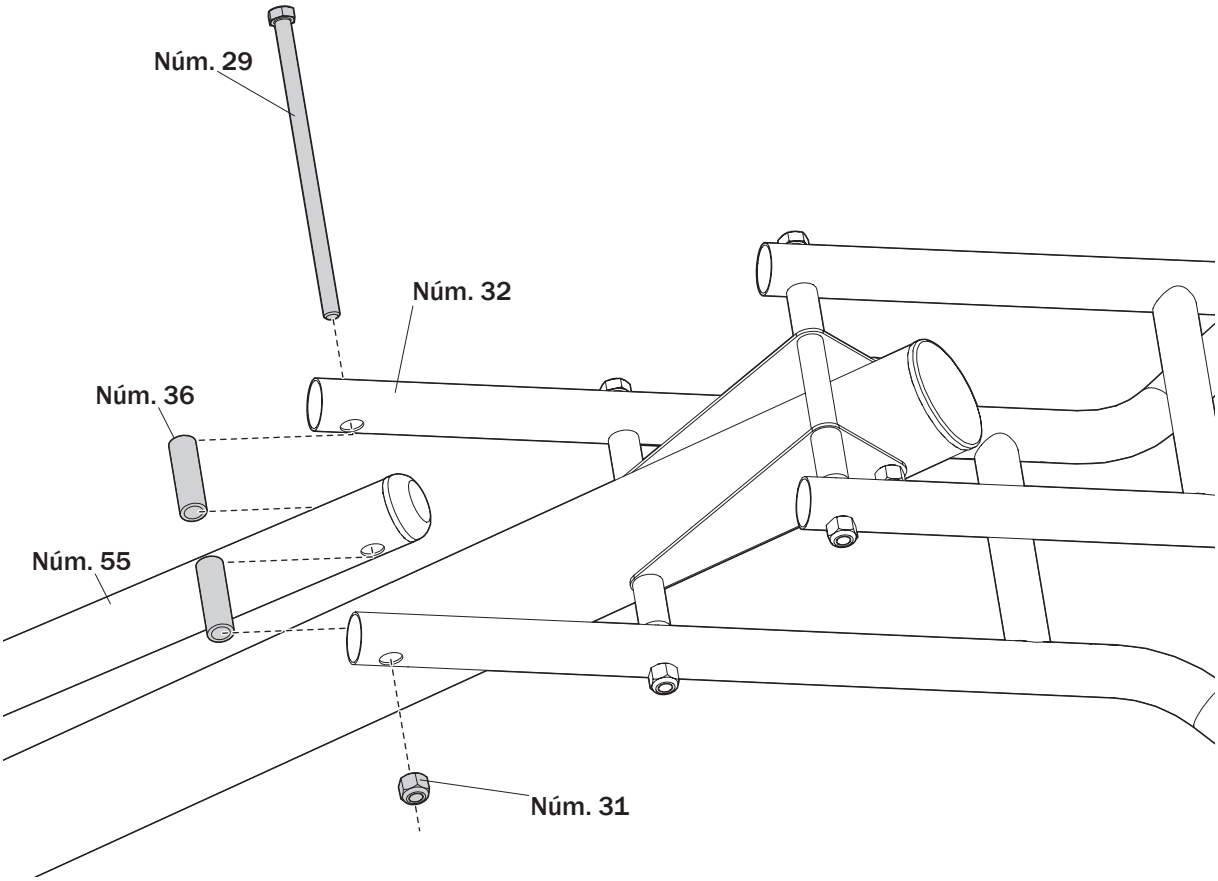

Montaje de la canasta

Piezas necesarias:	Montaje completo de la canasta:

- Kit 6
- Llaves y/o llaves de vaso
- Extensión de llave de vaso
- Destornillador de estrella

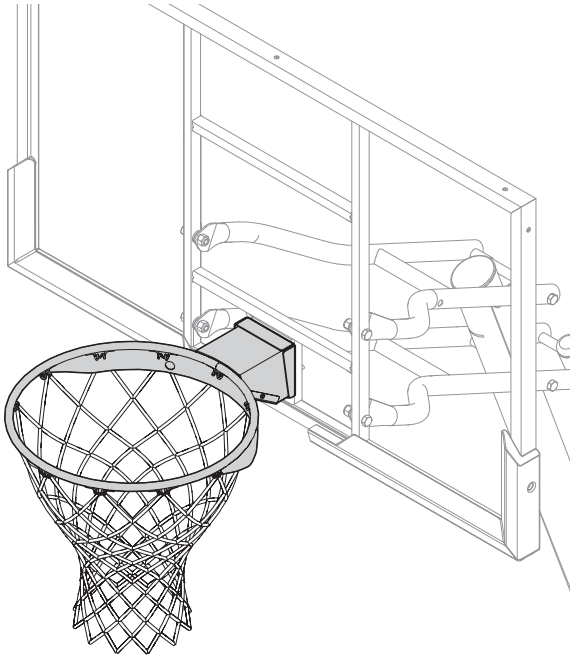

H MONTAJE DE LA CANASTA

1. Fije firmemente el aro (34) en el soporte slam jam (44). Deje que el perno en T (45) se deslice a través del orificio central en el aro (34).

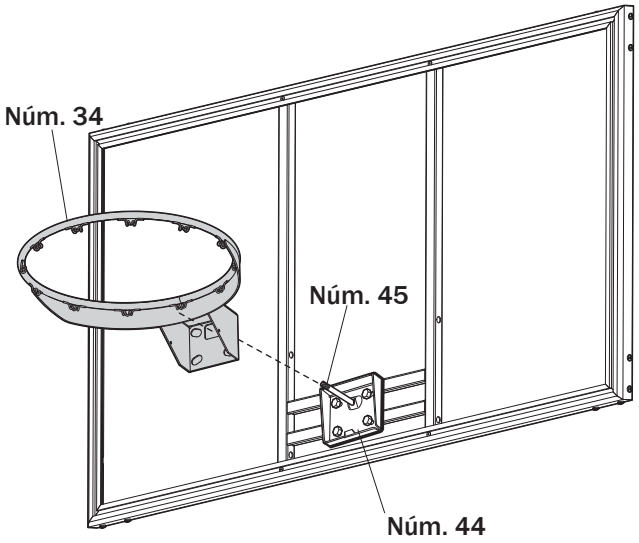

H MONTAJE DE LA CANASTA

2. Instale el soporte de refuerzo (46) en el perno en T (45).

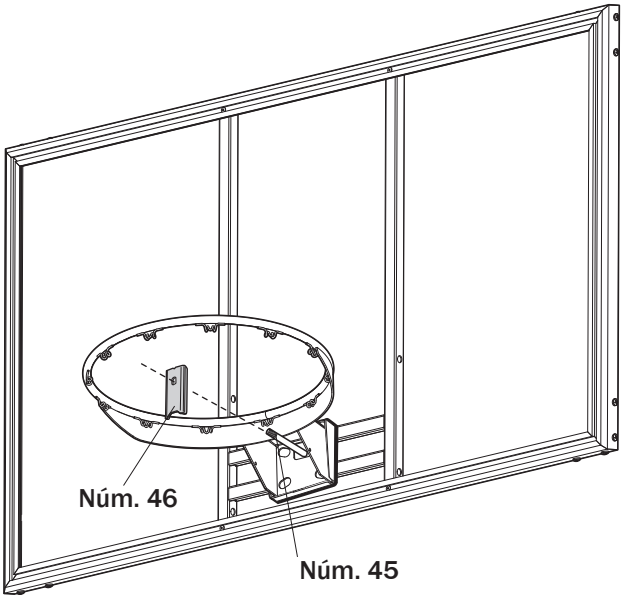

3. Coloque el resorte (47) en el perno en T (45).

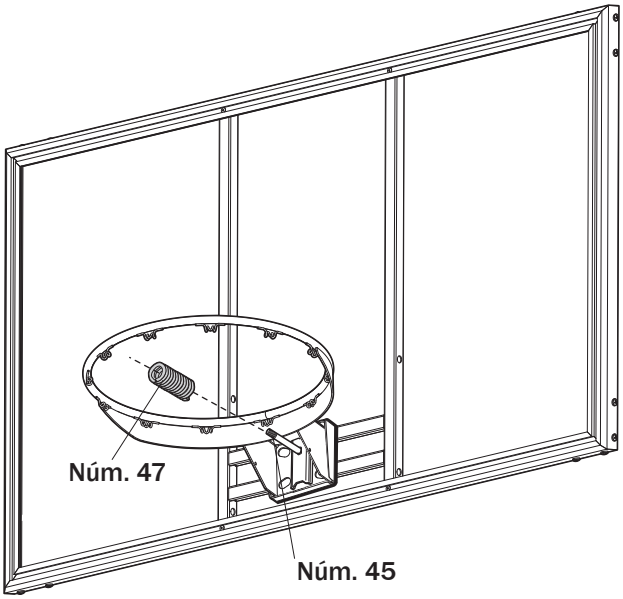

H MONTAJE DE LA CANASTA

4. Coloque la tuerca especial (48) y la arandela (37) en el perno en T (45).

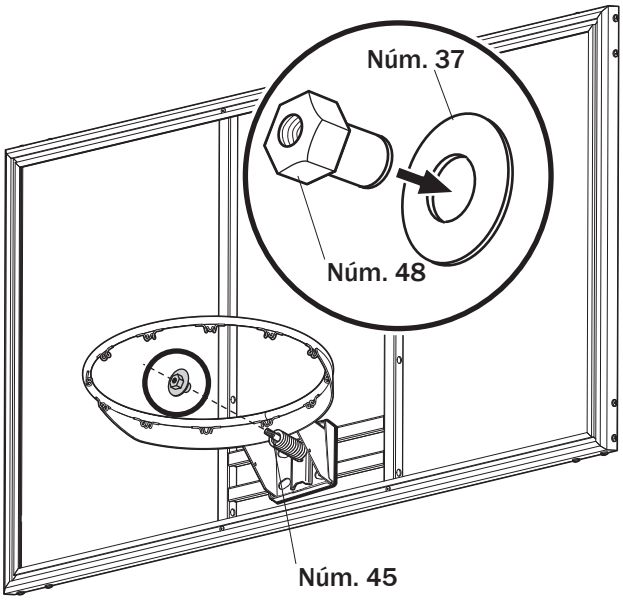

5. Apriete la tuerca (48) hasta 1/8" (3 mm) de las roscas del perno en el extremo expuesto del perno en T (45).

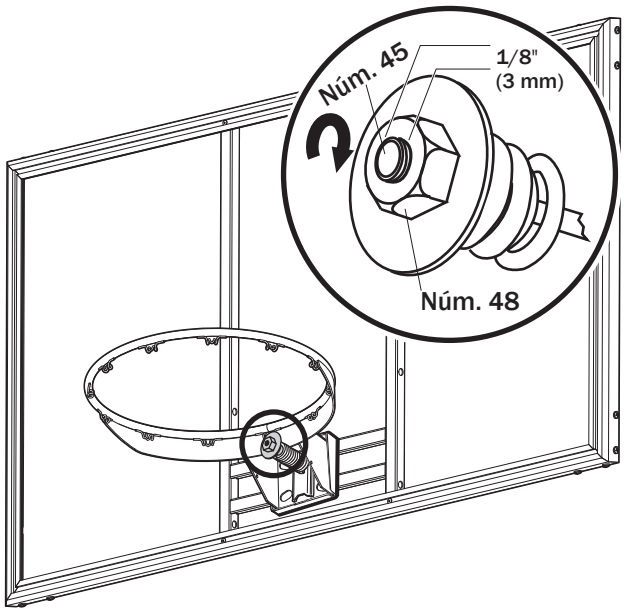

H MONTAJE DE LA CANASTA

6. Coloque la cubierta del aro utilizando los tornillos de la cubierta.

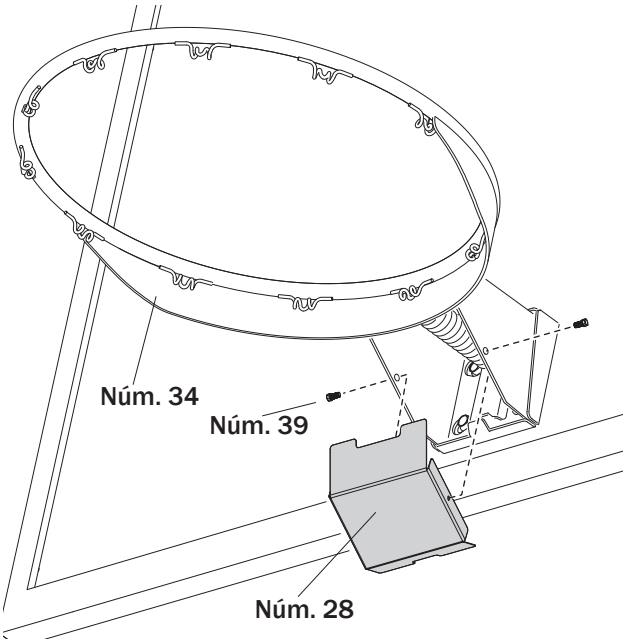

7. Enganche la red (43) en el aro (34).

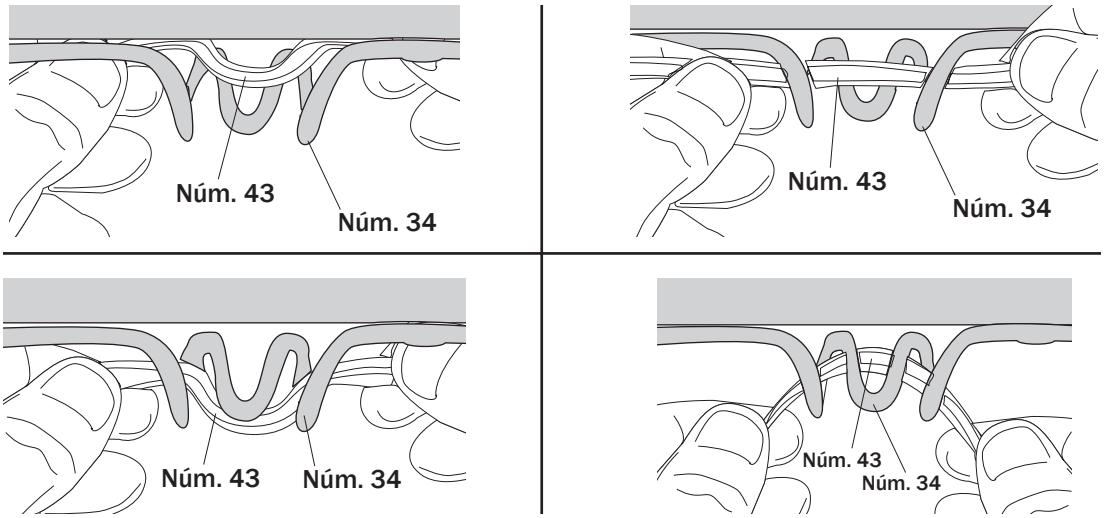

H MONTAJE DE LA CANASTA

8. Ponga la etiqueta de ajuste de altura y movimiento (33) en la parte frontal del poste, donde pueda verse de forma clara.

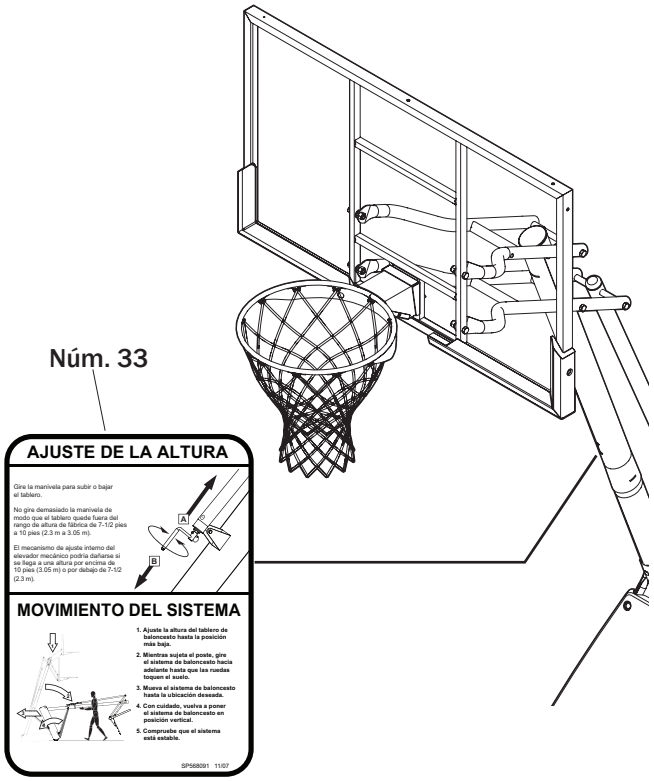

9. Coloque las etiquetas indicadoras de altura (53) en el elevador mecánico.

10. Ajuste la altura a 7-1/2 pies (2.3 m) desde la parte superior del aro hasta la superficie de juego.

11. Coloque la etiqueta de 7-1/2 pies (2.3 m) en el centro del orificio de la cubierta del elevador mecánico.

12. Repita el mismo proceso para el resto de alturas hasta colocar la última etiqueta en la altura de 10 pies (3.05 m).

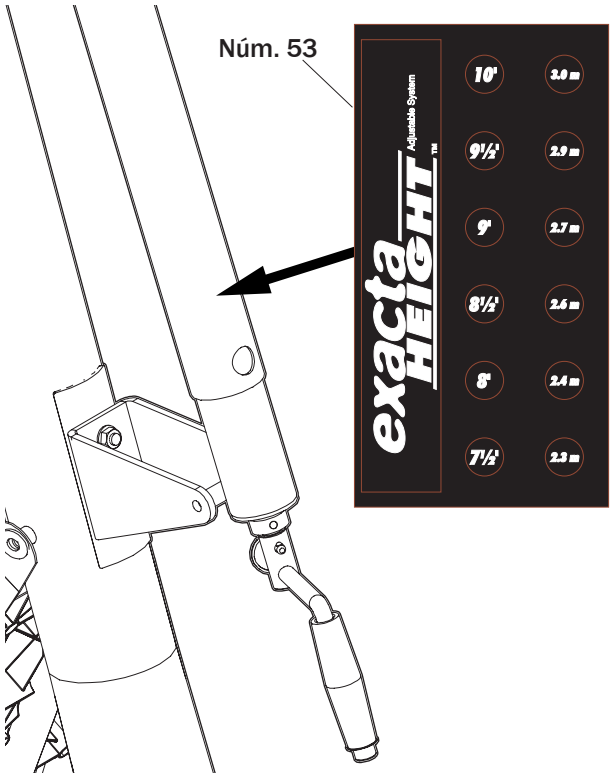

H MONTAJE DE LA CANASTA

13. Gire la manivela para mover el tablero hacia arriba o hacia abajo hasta que alcance la altura deseada.

⚠ ADVERTENCIA ⚠

NO PERMITA QUE LOS NIÑOS AJUSTEN LA ALTURA.

NO GIRE DEMASIADO LA MANIVELA DE MODO QUE EL TABLERO QUEDE FUERA DEL RANGO DE ALTURA DE 7-1/2 PIES A 10 PIES (2.3 M A 3.05 M), YA QUE EL MECANISMO DE AJUSTE PODRÍA DAÑARSE.

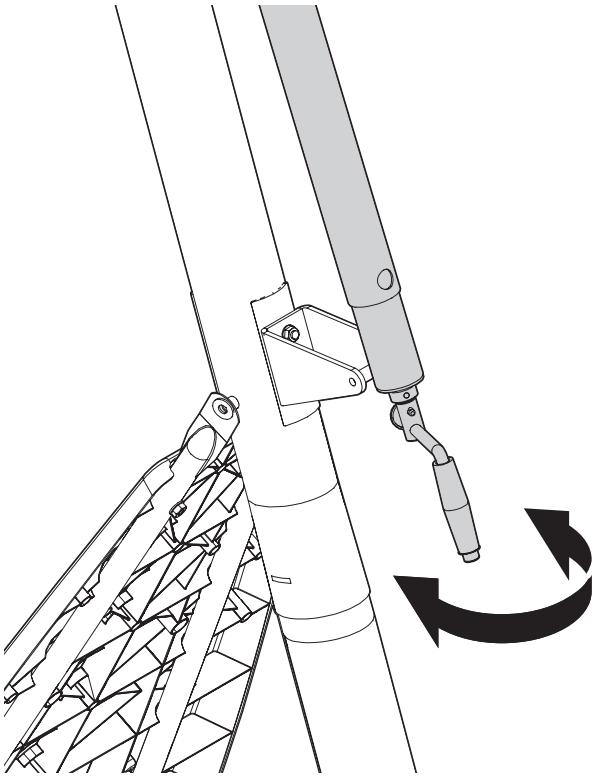

I COLOCACIÓN DE LAS ALMOHADILLAS DEL TABLERO

1. Compruebe que las protecciones de los bordes están bien ajustadas y vuelva a colocarlas ligeramente si fuera necesario. Es posible que tenga que recortar algo de material para conseguir el ajuste adecuado alrededor de la canasta y de los soportes.

2. Mediante el uso de una llave de vaso de 5/16" o de un taladro portátil con un accesorio de vaso de 5/16" con el ajuste de torsión en el ajuste más bajo, fije los protectores de los bordes donde corresponden con los tornillos autorroscantes suministrados (64).

3. Si los extremos de los tornillos quedan expuestos después de que hayan sido instalados, coloque los protectores de los tornillos (65) en los extremos para evitar que puedan producirse lesiones.

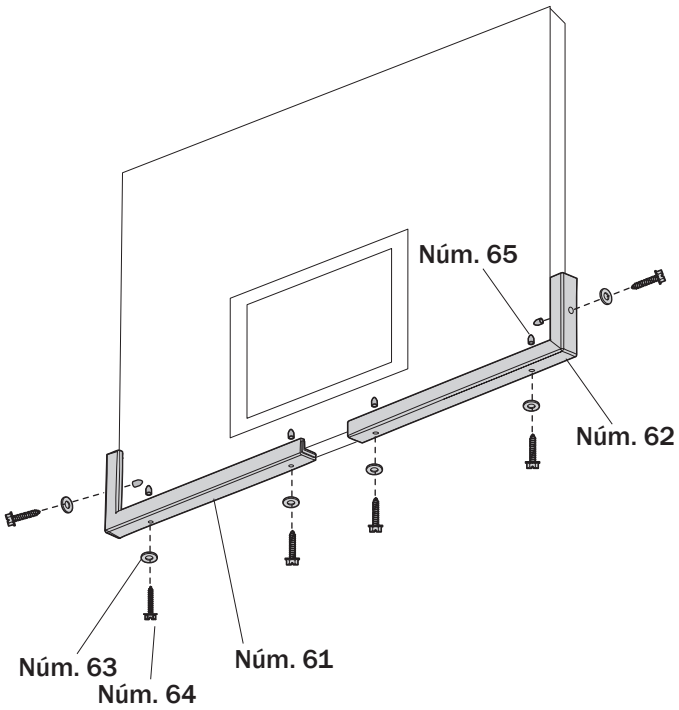

⚠ IMPORTANTE ⚠

RECOJA LAS VIRUTAS DE METAL QUE PUEDAN HABER CAÍDO AL SUELO O EN LA ENTRADA DE SU CASA PARA EVITAR LESIONES.

Llenado de la unidad montada para su uso

Piezas necesarias:	Montaje completo de la unidad:
• Agua • Arena	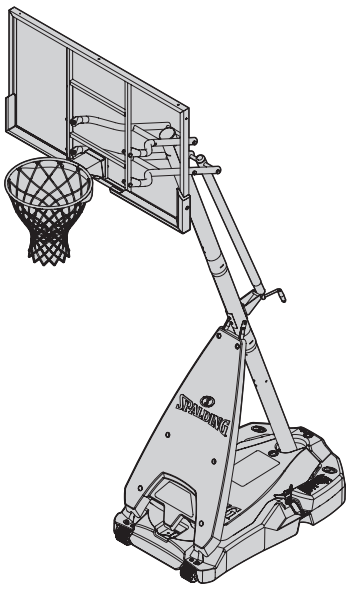

⚠ ADVERTENCIA ⚠

- SE REQUIEREN DOS ADULTOS CAPACES PARA ESTE PROCEDIMIENTO. EL INCUMPLIMIENTO DE ESTA ADVERTENCIA PODRÍA OCASIONAR LESIONES GRAVES Y/O DAÑOS MATERIALES.
- NO DEJE EL MONTAJE DESATENDIDO CUANDO ESTÉ VACÍO; PUEDE VOLCARSE.
- EL INCUMPLIMIENTO DE ESTA ADVERTENCIA PODRÍA OCASIONAR LESIONES GRAVES Y/O DAÑOS MATERIALES.
- LA TAPA (33) DEBE ESTAR APRETADA COMPLETAMENTE Y DE FORMA FIRME PARA EVITAR FUGAS.
- PÓNGASE EN CONTACTO CON EL SERVICIO AL CLIENTE INMEDIATAMENTE SI LA TAPA NO SE INCLUYE O ESTÁ DAÑADA.
- REVISE EL NIVEL DEL AGUA ANTES DE CADA USO.

J INSTALACIÓN DE LA CUBIERTA

1. Monte los soportes de la cubierta (56, 57) en la base. Fije la cubierta con los pernos (60), las arandelas (24), y las tuercas (14).

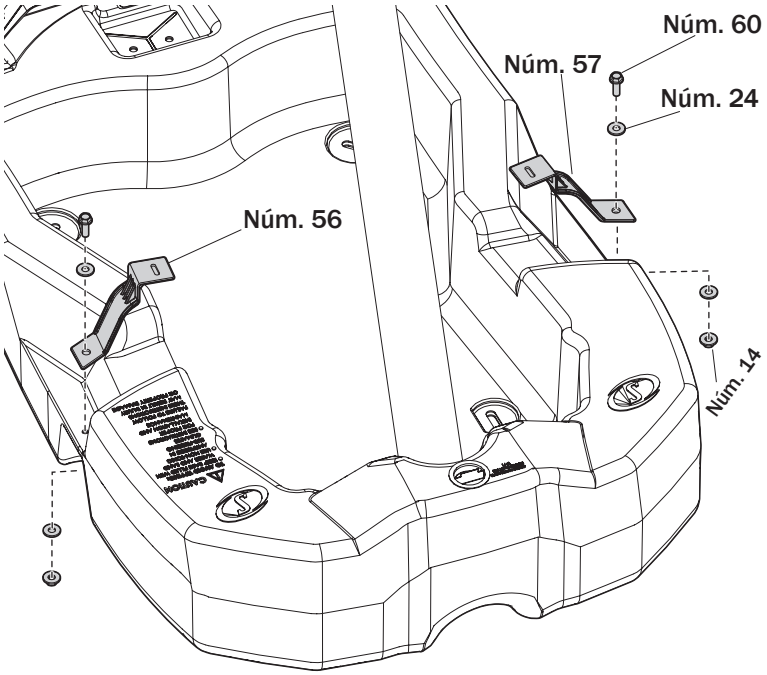

2. Mueva el conjunto completado a la posición deseada. Llene la base con agua (aproximadamente 19 galones (71 litros)) y coloque la tapa (41) en la base (1).

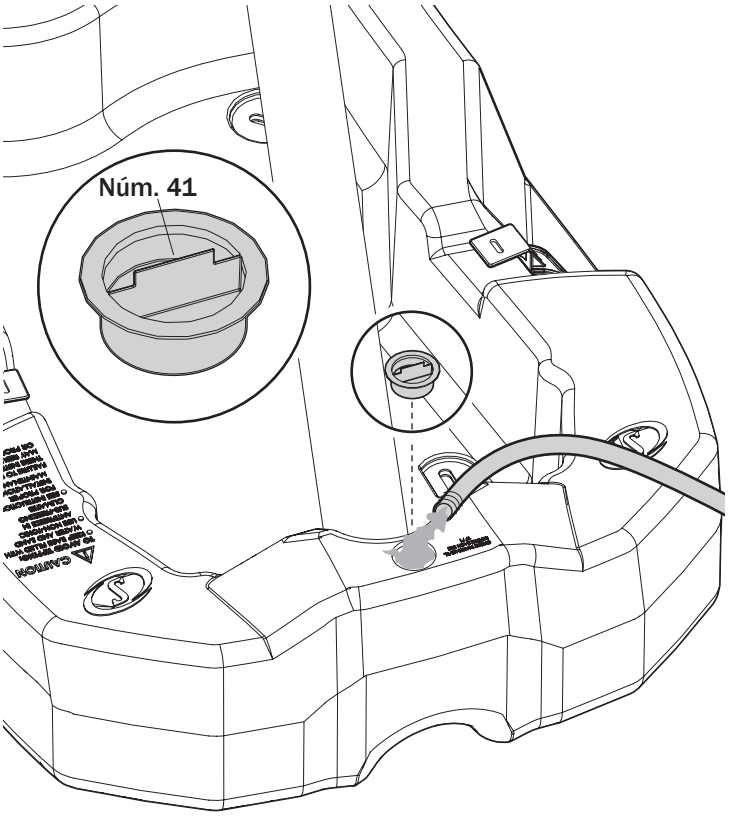

J INSTALACIÓN DE LA CUBIERTA

3. Coloque cuatro bolsas de 50 lb (23 kg) de arena o de mezcla de cemento en la cavidad de la base (1).

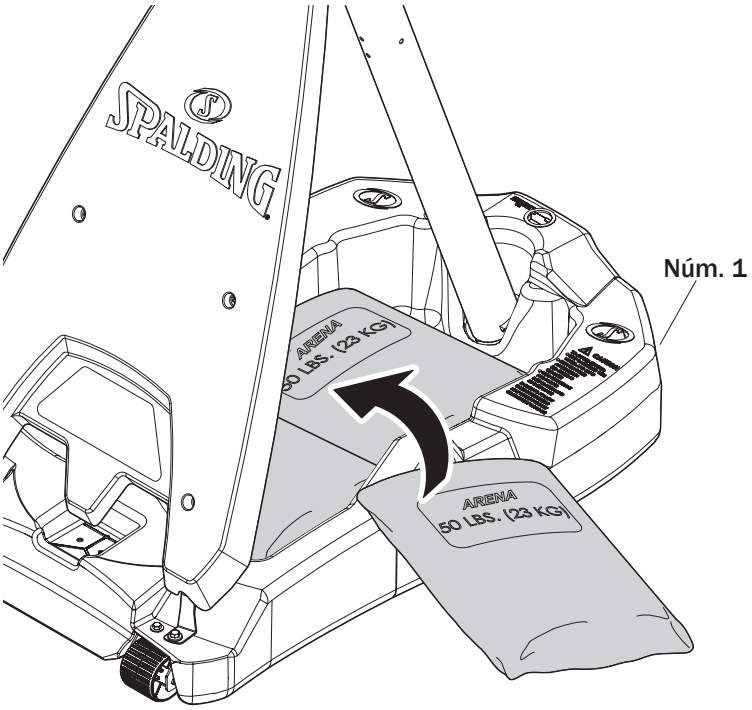

4. Coloque la cubierta (13) en la base (1) y ajústela en su lugar.

5. Use los pestillos giratorios (58) para fijar la cubierta (13) para cubrir los soportes de montaje (56 y 57).

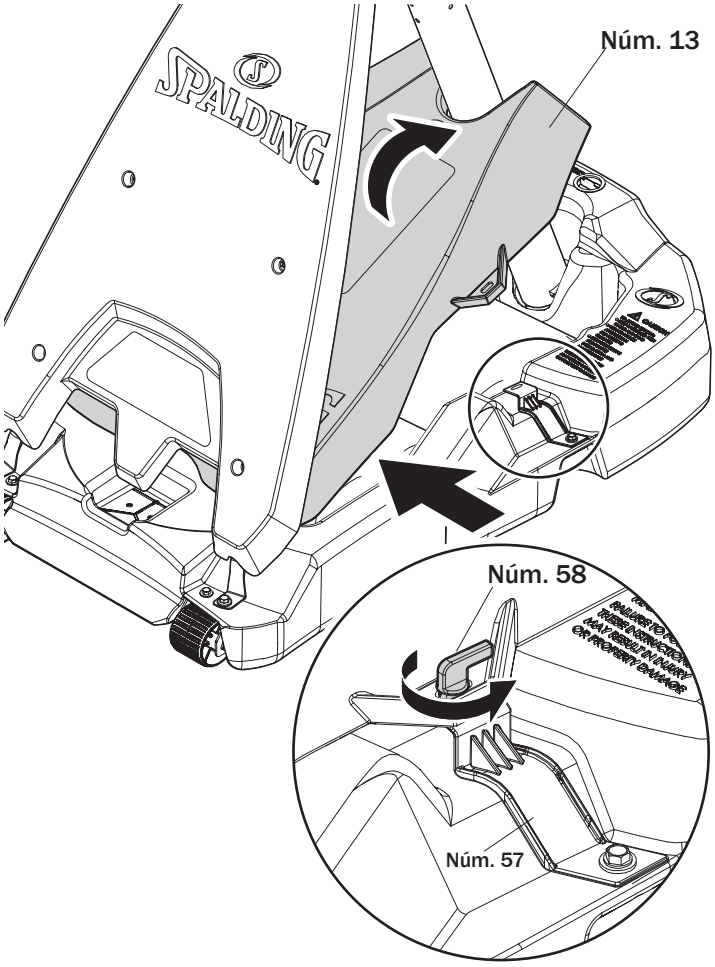

J INSTALACIÓN DE LA CUBIERTA

6. Llene la cubierta (13) con agua (aproximadamente 1 galón/ 3.8 litros). Apriete la tapa (59) de forma segura en su lugar.

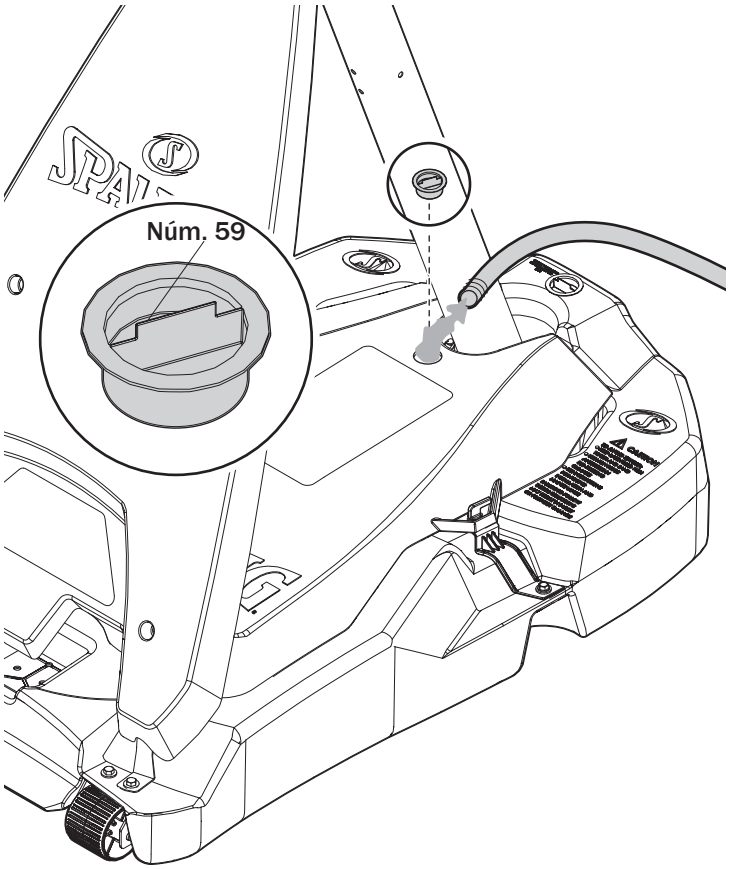

Funcionamiento

K AJUSTE DE LA ALTURA

1. Gire la manivela para mover el tablero hacia arriba o hacia abajo hasta que alcance la altura deseada.

⚠ ADVERTENCIA ⚠

NO PERMITA QUE LOS NIÑOS AJUSTEN LA ALTURA.

NO GIRE DEMASIADO LA MANIVELA DE MODO QUE EL TABLERO QUEDE FUERA DEL RANGO DE ALTURA DE 7-1/2 PIES A 10 PIES (2.3 M A 3.05 M), YA QUE EL MECANISMO DE AJUSTE PODRÍA DAÑARSE.

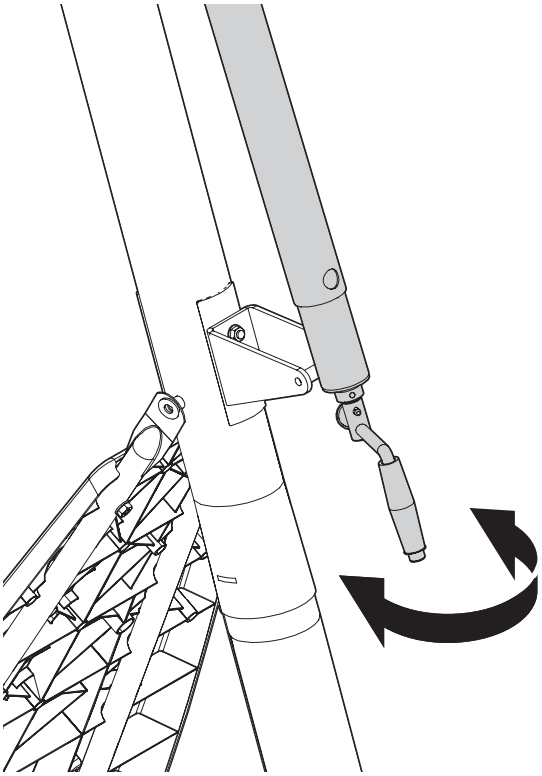

L CAMBIO DE UBICACIÓN DE LA UNIDAD

1. Ajuste la altura del tablero del sistema a la posición más baja.
2. Incline la manija hacia delante hasta que las ruedas toquen el suelo.
3. Desplace el sistema de baloncesto hasta la ubicación deseada.
4. Vuelva a poner la manija en la posición original.
5. Compruebe la estabilidad del sistema.

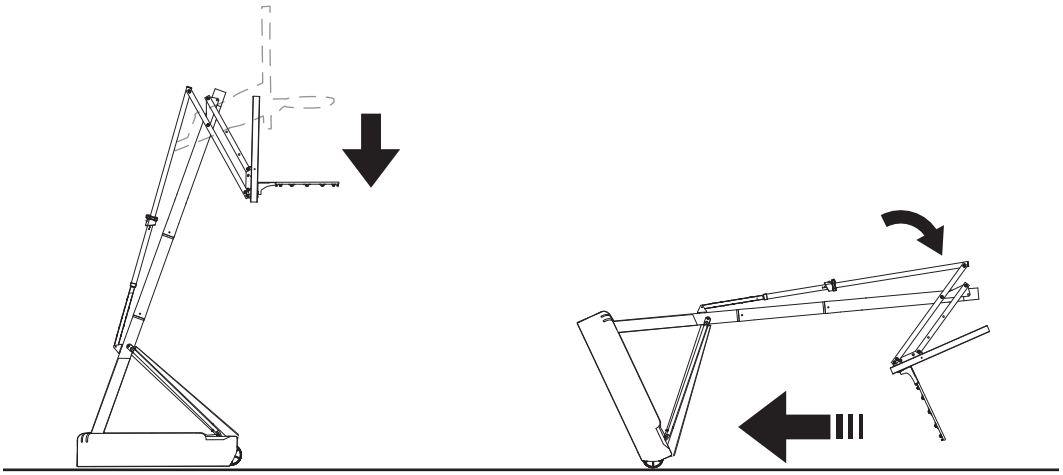

Listado de piezas

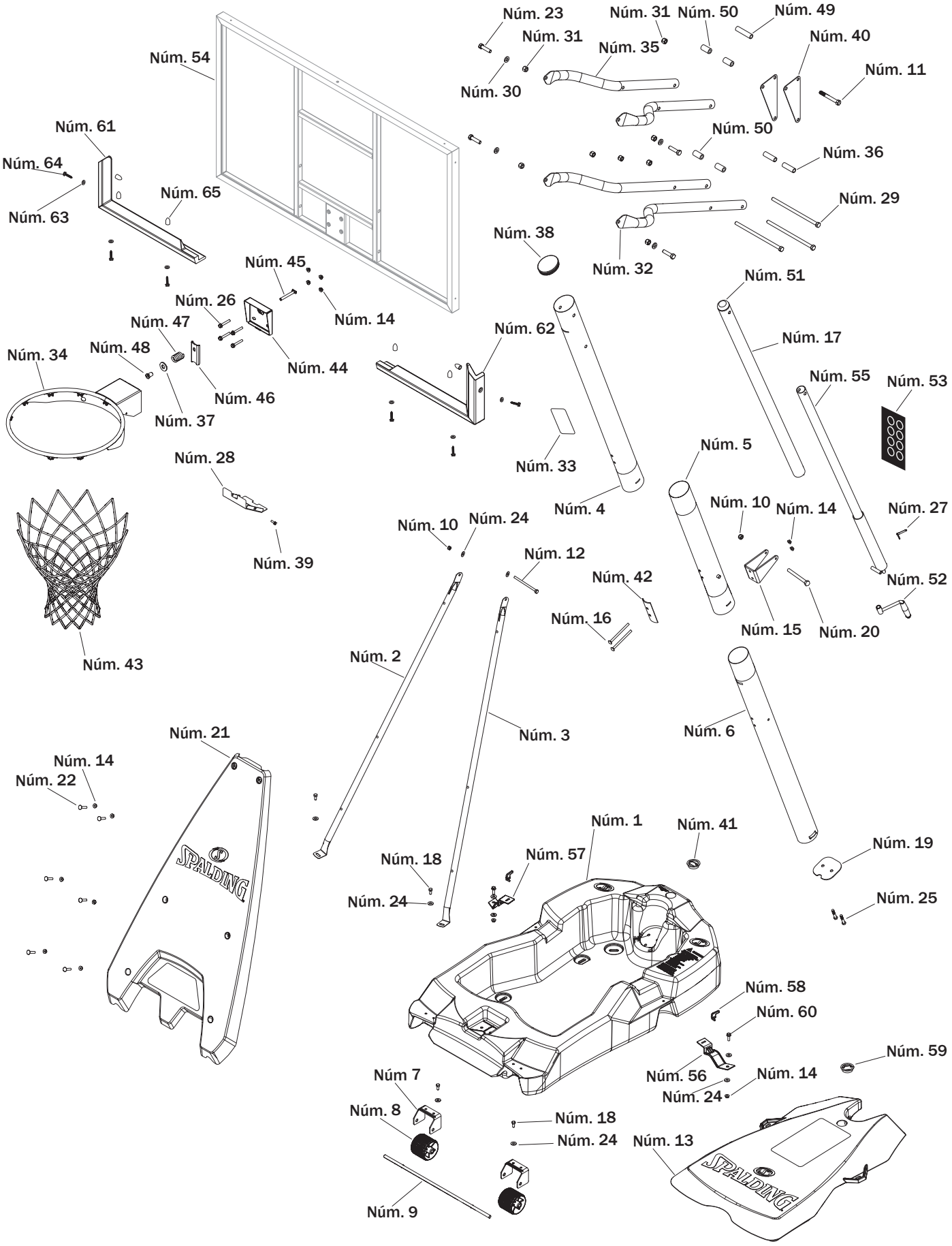

Artículo	Cant.	Núm. de pieza	Descripción
1	1	600284	Base
2	1	901120	Puntal, izquierdo, poste a la base
3	1	901121	Puntal, derecho, poste a la base
4	1	901789	Poste superior, negro
5	1	901767	Poste intermedio, negro
6	1	901390	Poste inferior, negro
7	2	108847	Soporte de ruedas
8	2	600056	Rueda, 3.5"
9	1	108849	Varilla, eje
10	2	203099	Tuerca, Nylock, 5/16-18
11	1	209096	Perno, hexagonal, 1/2-13 x 4 de largo
12	1	203131	Perno, cabeza hexagonal, 5/16-18 x 5.0 de largo
13	1	60028501	Cubierta, base de arena
14	14	203100	Tuerca brida hexagonal, 5/16-18
15	1	908415	Soporte, montaje del poste
16	2	204846	Perno, carruaje, 5/16-18 x 4.50 de largo
17	1	60016401	Funda, elevador mecánico
18	4	203153	Perno, cabeza hexagonal, 5/16-18 x 0.75 de largo
19	1	108848	Placa, montaje del poste
20	1	201518	Perno, cabeza hexagonal, 5/16-18 x 2.75 de largo
21	1	60028601	Cubierta frontal
22	6	208505	Perno, carruaje, 5/16-18 x 1.50 de largo
23	4	206665	Perno, cabeza hexagonal, 1/2-13 x 2 de largo
24	10	203218	Arandela, plana, 5/16
25	2	203679	Perno, cabeza hexagonal, 3/8-16 x 2 de largo
26	4	208892	Perno, brida hexagonal, 5/16-18 x 1.625 de largo

Artículo	Cant.	Núm. de pieza	Descripción
27	1	202528	Pasador, montaje del activador
28	1	901967	Placa de cubierta, aro
29	3	205809	Perno, cabeza hexagonal, 1/2-13 x 10.25 de largo
30	4	208251	Espaciador, de plástico, 0.50 d. int. x 0.13 de largo
31	8	206340	Tuerca, Nylock, hexagonal 1/2-13
32	2	908375	Tubo del elevador, inferior - largo
33	1	568091	Etiqueta, ajuste de altura y movimiento
	1	SP568091	Etiqueta, ajuste de altura y movimiento, en español*
34	1		Aro
35	2	908374	Tubo del elevador, superior - corto
36	2	208261	Espaciador, de plástico, 0.53 d. int. x 2.38 de largo
37	1	203470	Arandela, plana, 0.625 d. int. x 1.5 d. ext.
38	1	600362	Tapa, parte superior del poste
39	2	209290	Tornillo, #10-0.394" de largo
40	2	900867	Placas triangulares
41	1	203617	Tapa, base, negra
42	1	209240	Soporte de refuerzo
43	1		Red
44	1	900033	Soporte, Slam Jam
45	1	206048	Perno, en T, 3/8-16, 3.25 de largo
46	1	200318	Soporte, refuerzo, Slam Jam
47	1	208760	Resorte, aro
48	1	203795	Tuerca, especial 3/8-16
49	1	208499	Espaciador, 0.53 d. int. x 0.75 d.ext. x 3.25 de largo
50	4	209145	Espaciador, 0.5 d. int. x 0.98 d.ext. x 1.64 de largo
51	1	600165	Tapa, indicador de altura

Artículo	Cant.	Núm. de pieza	Descripción
52	1	700009	Manivela, montaje del elevador
53	1	204872	Etiqueta, indicadora de altura
54	1		Tablero, acrílico
55	1	80034403	Montaje del elevador mecánico
56	1	600317	Soporte, cubierta, izquierda
57	1	600318	Soporte, cubierta, derecha
58	2	600300	Pestillo giratorio
59	1	208770	Tapa, base, depósito

Artículo	Cant.	Núm. de pieza	Descripción
60	2	205528	Perno, brida hexagonal 5/16-18 x 1 de largo
61	1	20157801	Almohadilla del tablero, sección izquierda
62	1	20157901	Almohadilla del tablero, sección derecha
63	6	206303	Arandela, plana, 1/4
64	6	201538	Tornillo, 1/4 x 1.00” de largo
65	6	202219	Protector, tornillo
66	1	205355	Broca, 11/64

ETIQUETAS DE SEGURIDAD

⚠ ATENCIÓN ⚠

COLOQUE LAS ETIQUETAS DE SEGURIDAD EN EL CONJUNTO ENSAMBLADO ANTES DE USARLO.

AJUSTE DE LA ALTURA

Gire la manivela para subir o bajar el tablero.

No gire demasiado la manivela de modo que el tablero quede fuera del rango de altura de fábrica de 7-1/2 pies a 10 pies (2.3 m a 3.05 m).

El mecanismo de ajuste interno del elevador mecánico podría dañarse si se llega a una altura por encima de 10 pies (3.05 m) o por debajo de 7-1/2 (2.3 m).

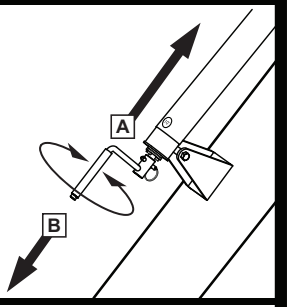

MOVIMIENTO DEL SISTEMA

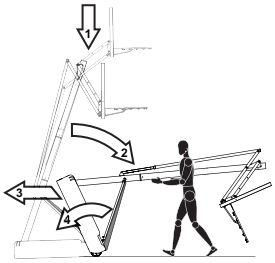

1. **Ajuste la altura del tablero de baloncesto hasta la posición más baja.**
2. **Mientras sujeta el poste, gire el sistema de baloncesto hacia adelante hasta que las ruedas toquen el suelo.**
3. **Mueva el sistema de baloncesto hasta la ubicación deseada.**
4. **Con cuidado, vuelva a poner el sistema de baloncesto en posición vertical.**
5. **Compruebe que el sistema está estable.**

SP568091 11/07

⚠ ADVERTENCIA

Lea y entienda las advertencias que se encuentran a continuación antes de usar este producto.

El incumplimiento de estas advertencias podría causar lesiones graves y/o daños materiales.

El propietario debe asegurarse de que todos los jugadores conozcan y obedezcan estas reglas para la operación segura del sistema.

- **NO SE CUELGUE del aro ni de ninguna parte del sistema, inclusive el tablero, las abrazaderas de apoyo y la red.**
- **Durante el juego, especialmente cuando se realizan actividades como mates, el jugador debe mantener la cara alejada del tablero, del aro y de la red. Si los dientes o la cara entran en contacto con el tablero, el borde o la red, puede sufrir una lesión grave.**
- **No se deslice, suba, sacuda ni juegue en la base y/o en el poste.**
- **Cuando complete el montaje, llene completamente el sistema con agua o arena. Nunca deje el sistema en posición vertical sin llenar la base con un peso, ya que el sistema se podría caer y causar lesiones.**
- **Al ajustar la altura o mover el sistema mantenga las manos y los dedos alejados de las partes movibles.**
- **No permita que los niños muevan o ajusten el sistema.**
- **No lleve joyas (anillos, relojes, collares, etc.) mientras juega. Estos objetos se podrían enganchar en la red.**
- **La superficie debajo de la base se debe mantener lisa y sin grava ni otros objetos afilados. Las perforaciones pueden causar fugas y provocar que el sistema se caiga.**
- **Mantenga los materiales orgánicos alejados de la base del poste. El césped, la basura, etc. podrían causar corrosión y/o deterioro de la base del poste.**
- **Revise que el sistema del poste no tenga señales de corrosión (oxidación, picaduras, desconchaduras) y si las tiene vuelva a pintarlo con pintura de esmalte para exteriores. Si la corrosión penetró a través del acero en cualquier área, reemplace inmediatamente el poste.**
- **Antes de cada uso revise el sistema para verificar que esté adecuadamente equilibrado, que no tenga ningún herraje suelto, desgaste excesivo ni signos de corrosión, y repárelo si es necesario.**
- **Verifique la estabilidad del sistema antes de cada uso.**
- **NO use el sistema durante condiciones climáticas severas y/o con mucho viento, ya que el sistema se podría caer. Coloque el sistema en posición de almacenamiento y/o en un área protegida del viento y sin propiedad personal y/o cables suspendidos.**
- **Nunca juegue en equipo dañado.**
- **Cuando mueva el sistema, tenga cuidado para evitar que el mecanismo cambie de lugar.**
- **Siempre mantenga la parte superior del poste cubierta con la tapa.**
- **No permita que el agua del tanque se congele. En clima con temperaturas de congelamiento añada dos galones de anticongelante no tóxico, arena, o vacíe completamente el tanque y almacénelo. (No use sal.)**
- **Al mover el sistema no permita que nadie se suba o se siente en la base o añada lastre adicional en la base.**
- **No deje el sistema sin supervisión ni juegue en el sistema cuando las ruedas estén embragadas para rodar.**
- **Tenga cuidado al mover el sistema sobre superficies irregulares. El sistema se podría ladear.**
- **Tenga extremado cuidado si va a colocar el sistema en una superficie inclinada. El sistema se podría caer más fácilmente.**
- **Consulte el manual de instrucciones para ver la instalación y el mantenimiento adecuados.**

SPALDING
En EE.UU.: 1-800-558-5234
En Canadá: 1-800-284-8339
In Australia: 1-300-367-582

HYDRA-RIB
En EE.UU.: 1-800-334-9111

RUSSELL

SURE SHOT
En EE.UU.: 1-800-558-5234

Las marcas registradas registraron en EEUU y otros países.

HUFFY SPORTS
En EE.UU.: 1-800-558-5234
En Canadá: 1-800-284-8339

N/P: SP55679001 02/12

© Copyright 2020 de Russell Brands, LLC

www.Spalding.com